Lauresta

MONTAVIMO INSTRUKCIJA

Klasikiniai roletai, laisvai kabantys, Ø 45-47-65 mm



+370 640 12345
www.lauresta.lt

PASIRUOŠIMAS

Įsitikinkite, kad turite visas reikalingas priemones roletui surinkti.
Jums reikės: pirštinių, žirklių, atsuktuvo, matavimo juostos, pieštuko ir gulsčiuko.

1. Roleto vamzdis su audiniu
2. Reduktoriaus žiedas
3. Mechanizmas
4. Roleto laikiklis
5. Roleto laikiklis (naudojamas su 2)
6. Laikiklių dangteliai
7. Savisriegiai
8. Atsvaras
9. Grandinėlė
10. Atsvaro dangteliai

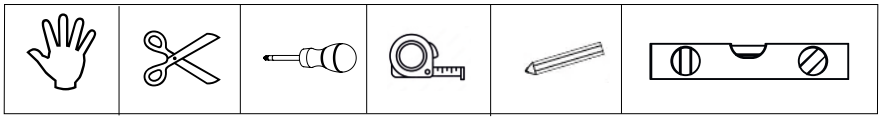

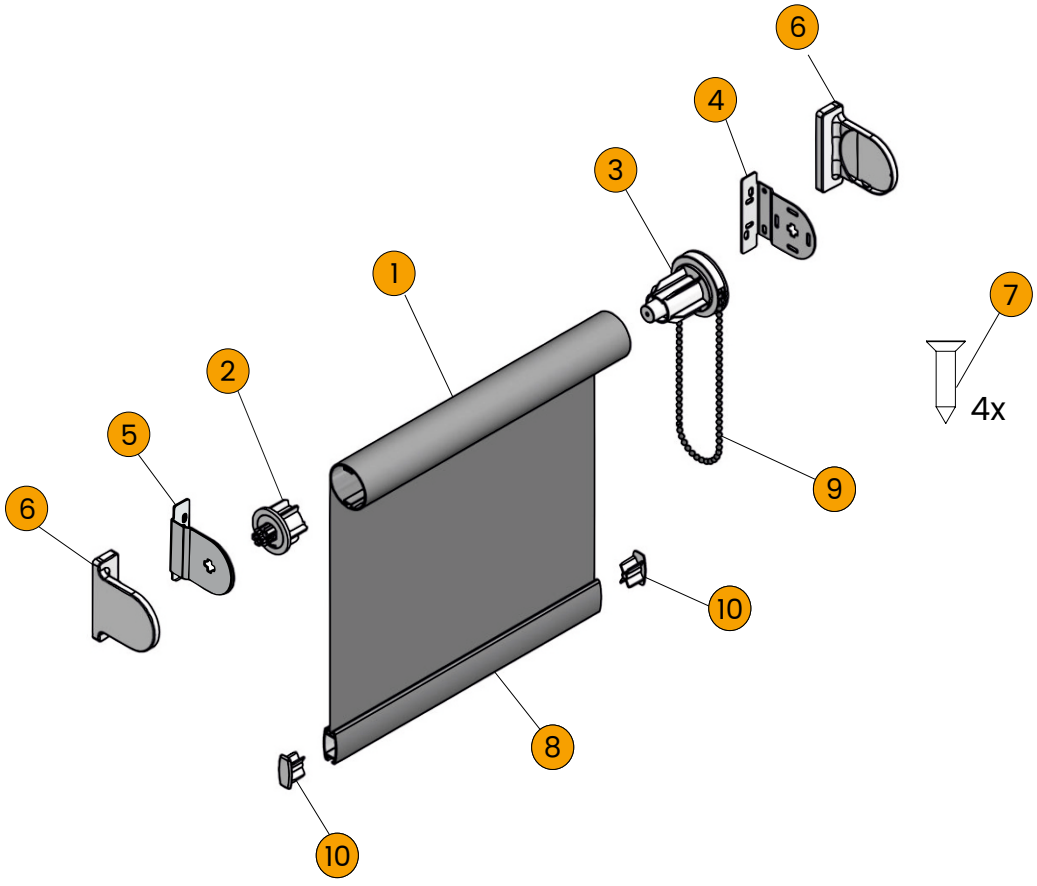

MONTAVIMAS

1 ŽINGSNIS

Nuimkite dangtelius (Nr. 6). Atskirkite roleto laikiklius (Nr. 4 ir Nr. 5) nuo likusios roleto dalies iš abiejų pusių.

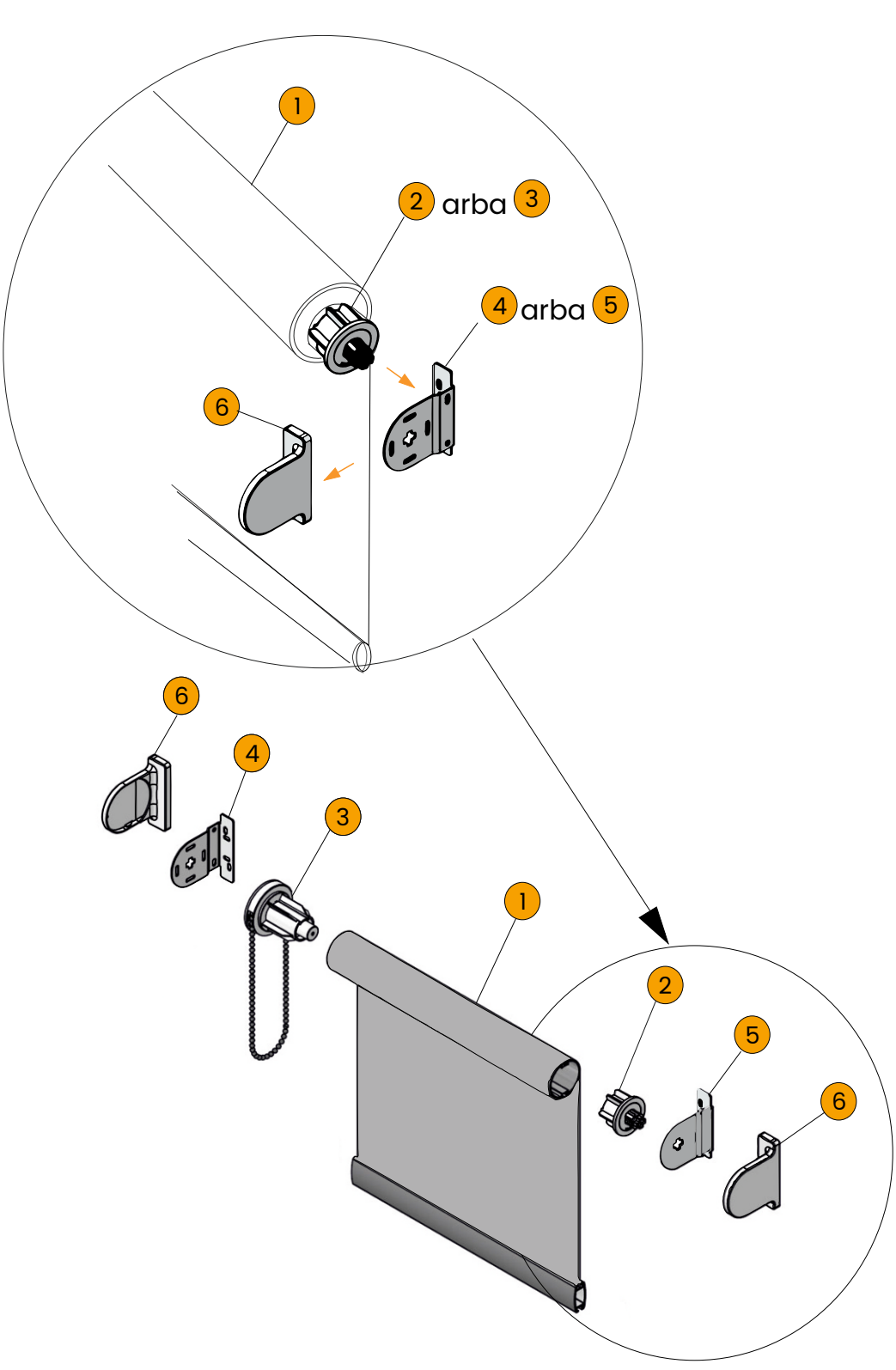

2 ŽINGSNIS

Išmatuokite bendrą roleto plotį nuo vieno krašto iki kito, įskaitant audinį ir paveikslėlyje nurodytas detales.

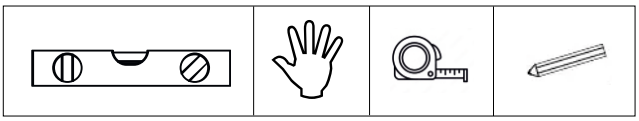

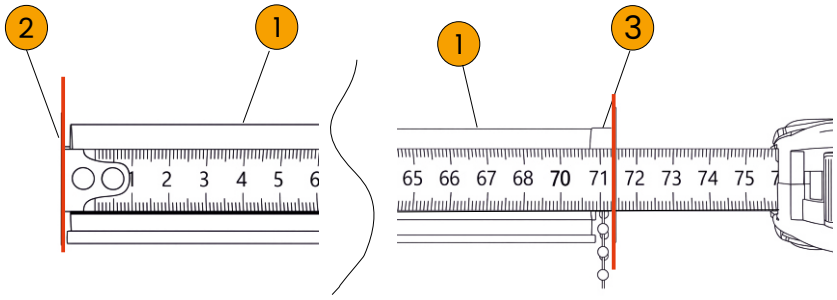

3 ŽINGSNIS

! • Atstumas tarp laikiklių vidinių pusių turi tiksliai atitikti 3 žingsnyje gautą matmenį (žr. paveikslėlius A ir B).

a) Išmatuokite ir pažymėkite lango rėmo centrą.

b) Pažymėkite gręžimo vietas. Įsitikinkite, kad gręžimo taškai yra vienodai nutolę nuo centro.

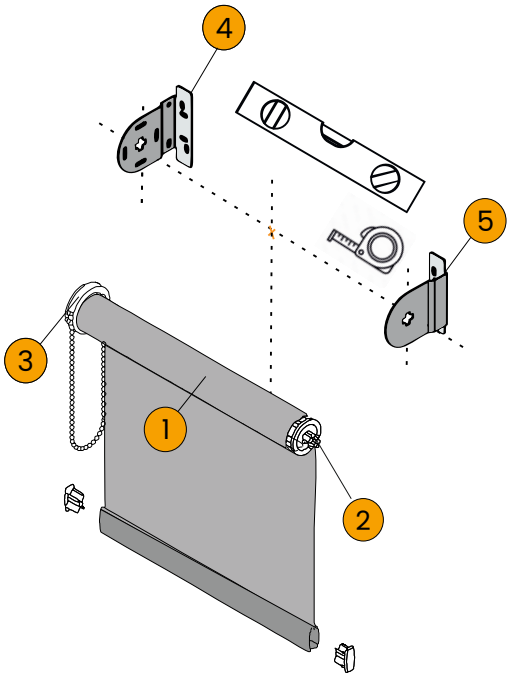

A



!

B



4 ŽINGSNIS

Uždėkite dangtelius (Nr. 6) ant laikiklių (Nr. 4 ir Nr. 5) iš abiejų pusių.

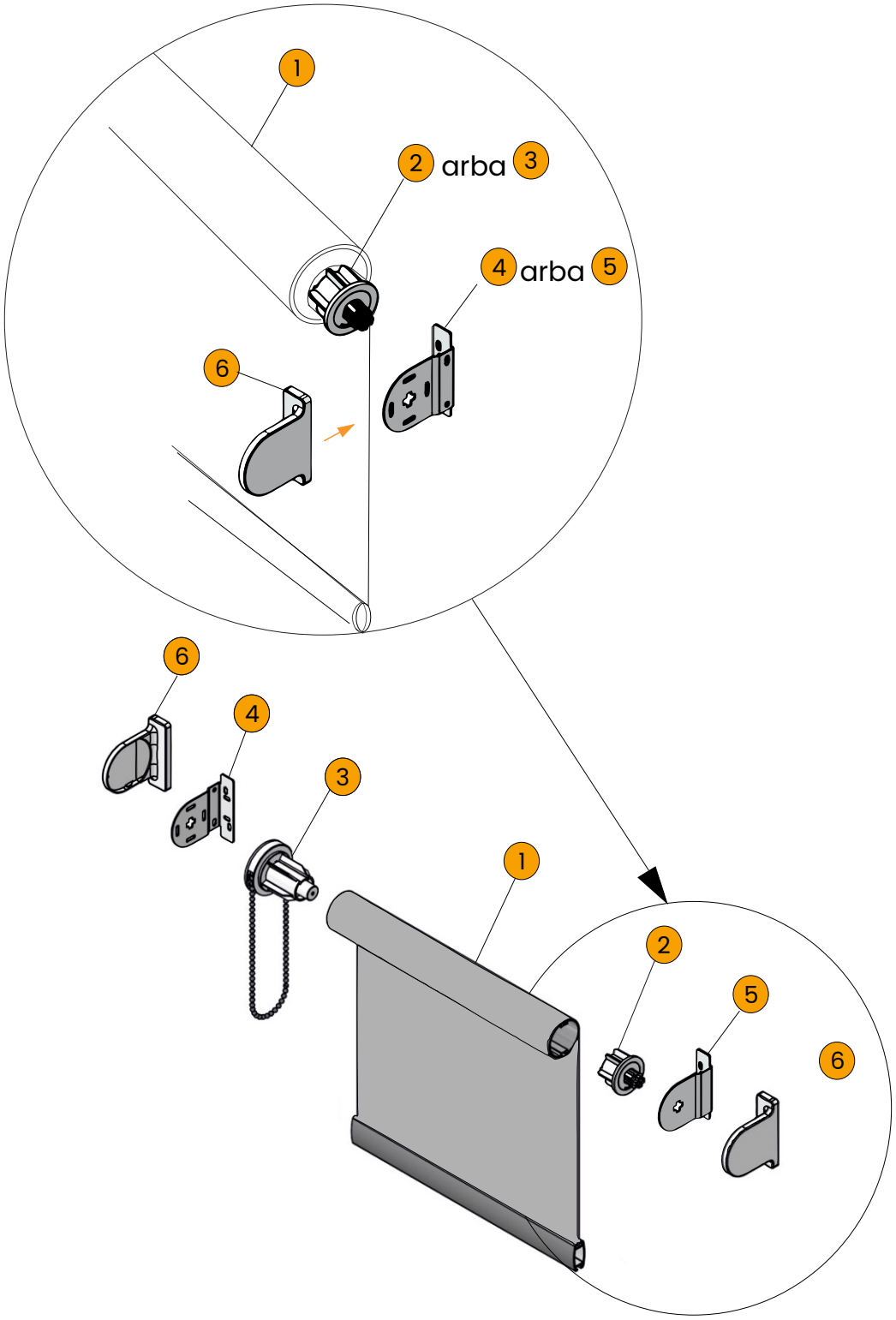

5 ŽINGSNIS

Prisukite roleto laikiklius kartu su dangteliais pažymėtose vietose.

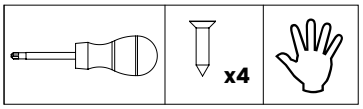

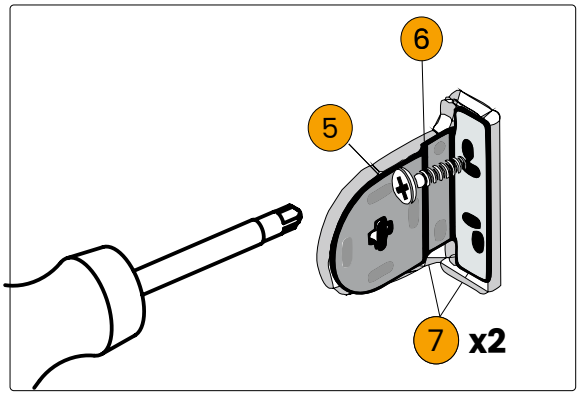

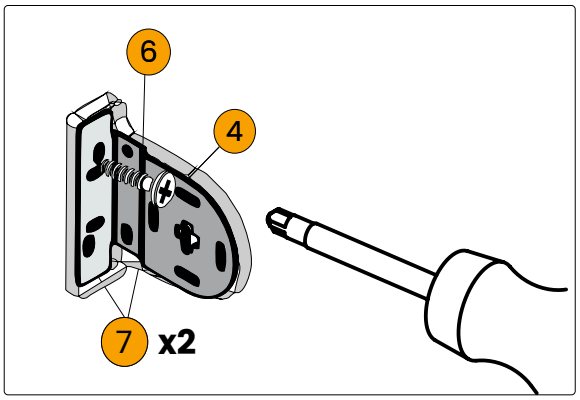

6 ŽINGSNIS

Įsitikinkite, kad visos roleto detalės sujungtos pagal paveikslėlyje parodytą schemą į komplektą **C**.



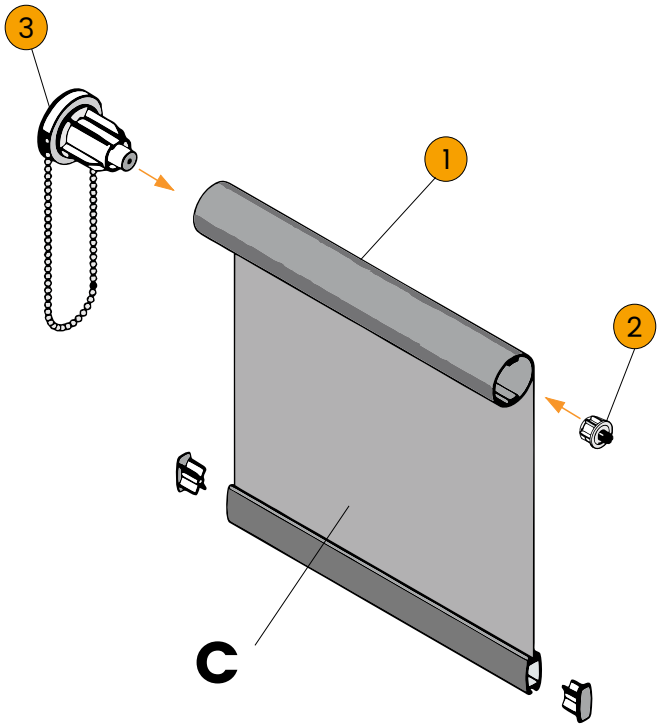

7 ŽINGSNIS

Įstatykite visą komplektą **C** į pritvirtintus laikiklius taip, kaip parodyta paveikslėlyje.

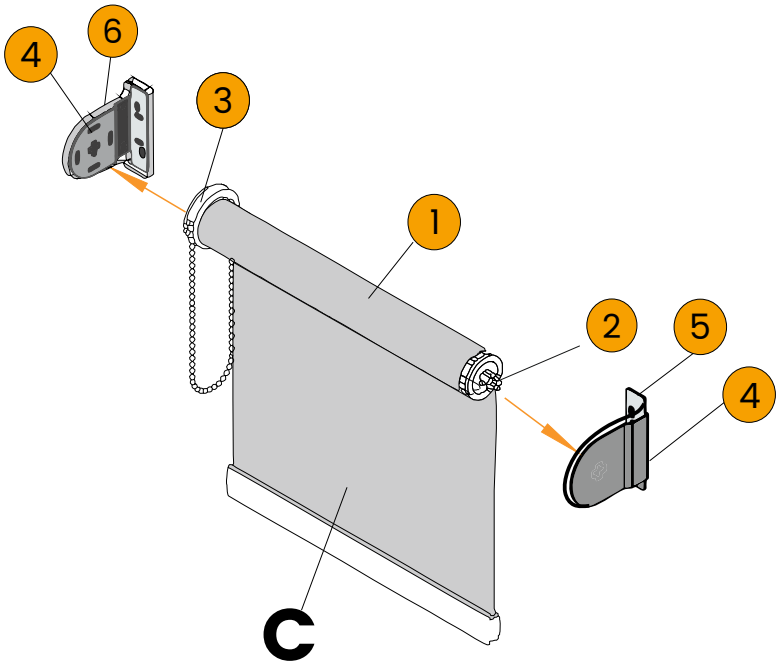

8 ŽINGSNIS

Įsitikinkite, kad roletas tinkamai veikia.



Kontaktinė informacija:
Tel. nr.:+370 698 52112
El. p. atsiliepimai@lauresta.lt
www.lauresta.lt