Lauresta

MONTAVIMO INSTRUKCIJA

Klasikiniai roletai ‚MINI“, laisvai kabantys, Ø 19 mm



+370 640 12345
www.lauresta.lt

PASIRUOŠIMAS

Įsitikinkite, kad turite visas reikalingas priemones roletui surinkti.
Jums bus reikalinga: pirštinės, žirklės, atsuktuvas, matavimo juosta ir pieštukas.

1. Roleto vamzdis su audiniu
2. Reduktoriaus žiedas
3. Mechanizmas
4. Roleto laikikliai
5. Laikiklio fiksatorius
6. Laikiklio dangtelis
7. Savisriegiai
8. Grandinėlės ribotuvas
9. Grandinėlės sujungėjas

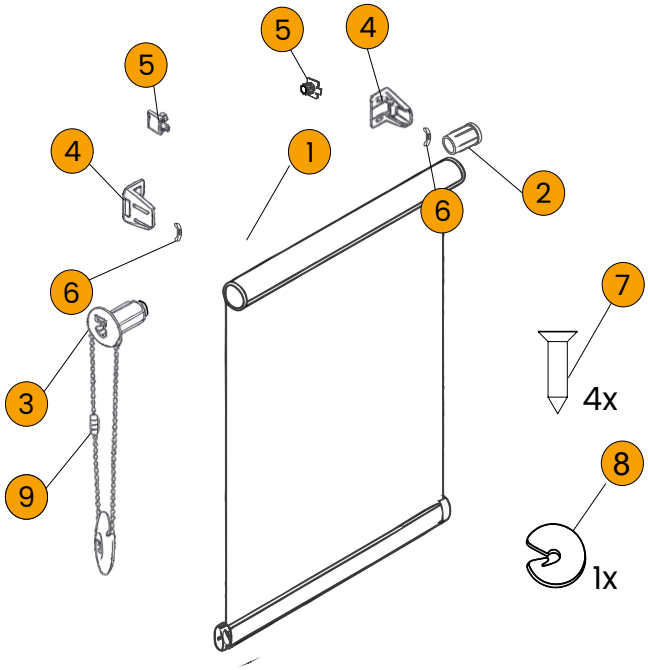

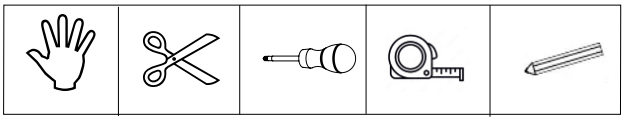

MONTAVIMAS

1 ŽINGSNIS

! Atsargiai nuimkite pakuotę nuo roleto, kad nenukirptumėte valdymo grandinėlės.

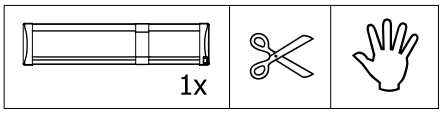

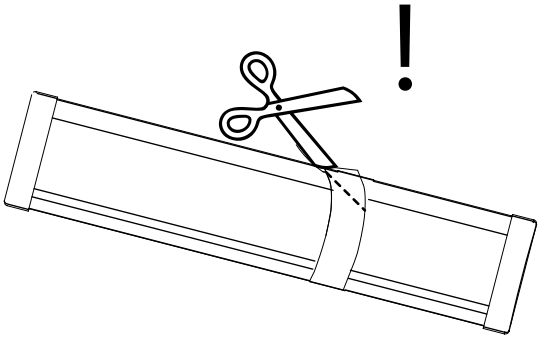

2 ŽINGSNIS

Nuimkitę roleto laikiklius (Nr. 4) nuo likusios roleto dalies (Nr. 1, 2, 3, 5 detalių) iš abiejų pusių.

a) Iš pradžių nuimkite detalę (Nr. 6).

b) Užspaudę fiksatorių ant detalės (Nr. 5) atskirkite ją nuo laikiklio (Nr. 4).

c) Įsitikinkite, kad detalės (Nr. 1 + Nr. 2), o iš kitos pusės detalės (Nr. 1 + Nr. 3) lieka kartu.

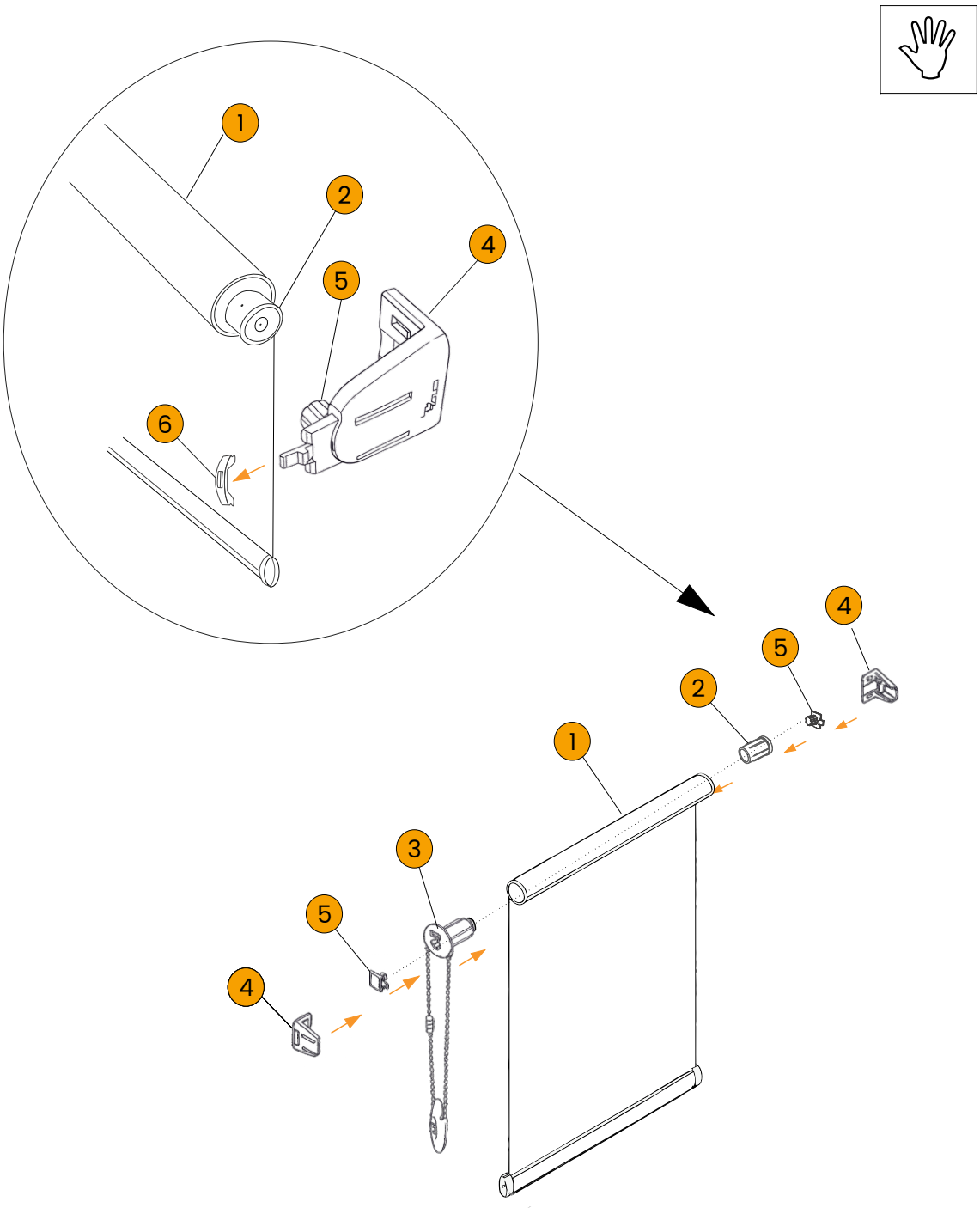

3 ŽINGSNIS

Išmatuokite bendrą roleto plotį nuo vieno krašto iki kito, įskaitant audinį ir paveikslėlyje nurodytas detales.

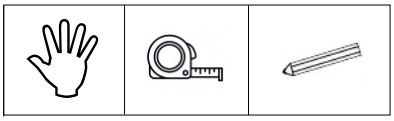

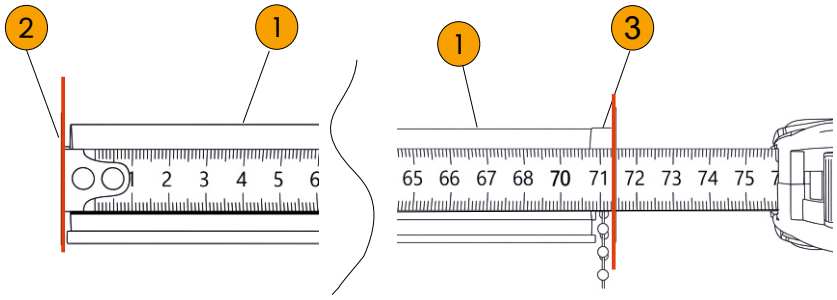

4 ŽINGSNIS

! Atstumas tarp laikiklių vidinių pusių turi tiksliai atitikti 3 žingsnyje gautą matmenį (žr. paveikslėlius A ir B).

a) Išmatuokite ir pažymėkite lango rėmo centrą.

b) Pažymėkite gręžimo vietas. Įsitikinkite, kad gręžimo taškai yra vienodai nutolę nuo centro.

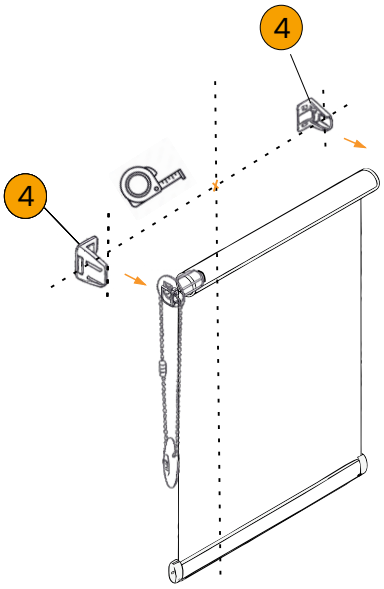

A



!

B



5 ŽINGSNIS

Prisukite roleto laikiklius pažymėtose vietose.

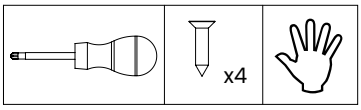



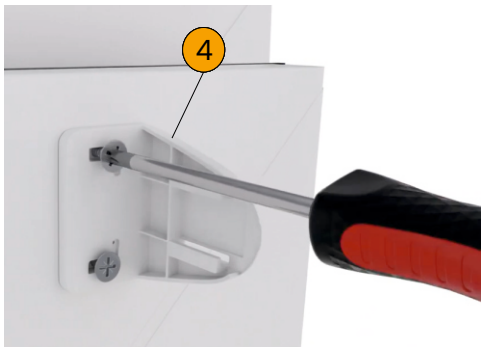

6 ŽINGSNIS

Sujunkite visas roleto detales pagal paveikslėlyje parodytą schemą į komplektą **C**.



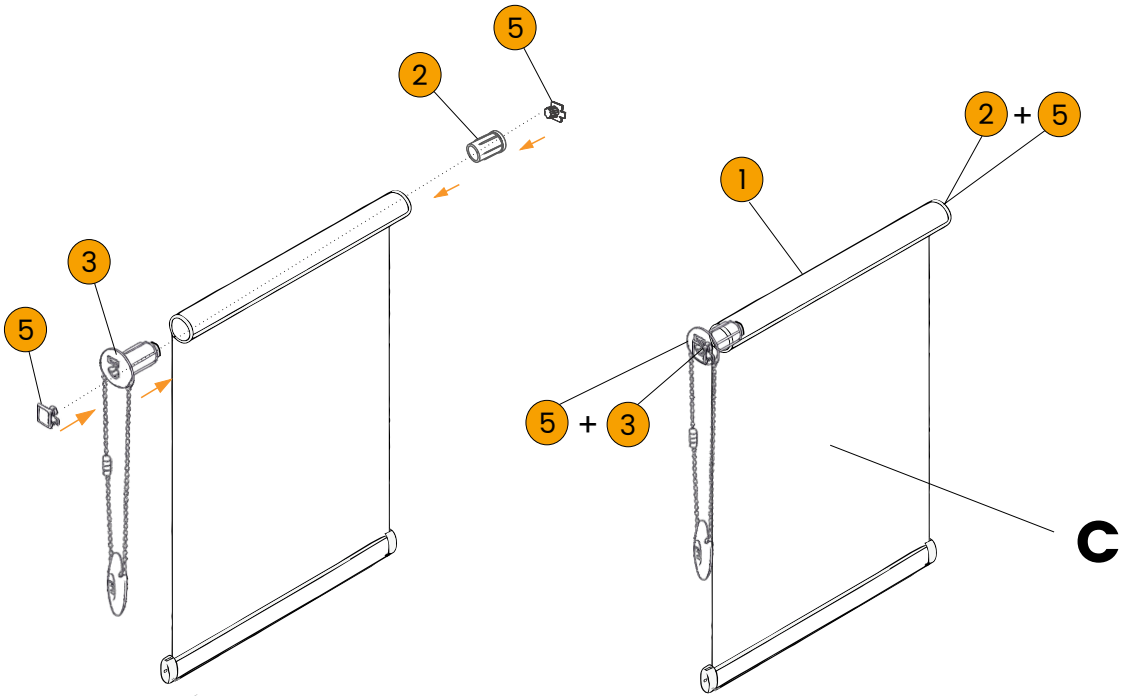

7 ŽINGSNIS

Įstatykite visą komplketą **C** į pritvirtintus laikiklius taip, kaip parodyta paveikslėlyje. Uždėkite ir užfiksuokite laikiklių dangtelius (Nr. 6).

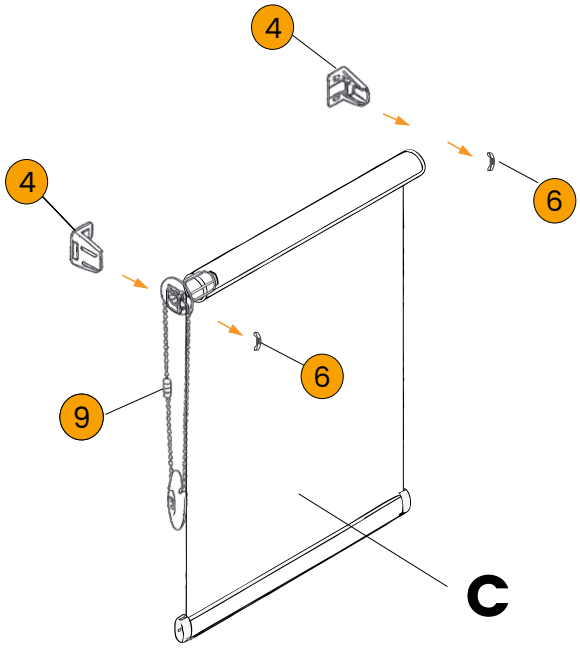

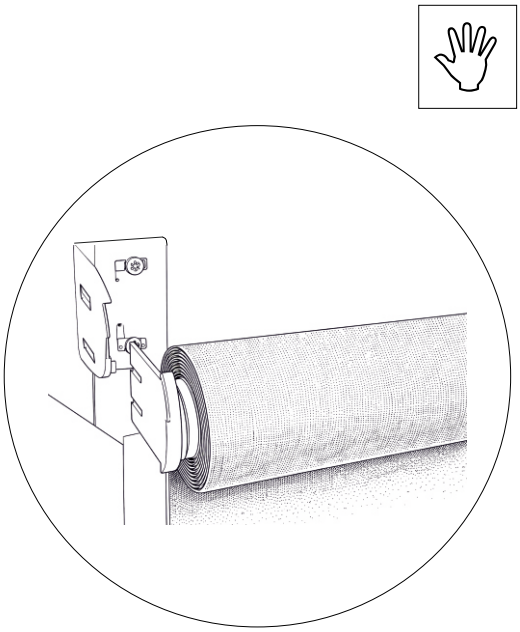

8 ŽINGSNIS

Grandinėlės sujungėjo pagalba (Nr. 9), sureguliuokite roleto medžiagos viršutinę ribą.

a) Pakelkite roletą iki norimo užfiksuoti aukščio.
b) Išimkite viršutinį grandinėlės galą iš sujungėjo (Nr. 9).
c) Nukirpkite grandinėlės dalį tokiame aukštyje, kuriame pageidaujate užfiksuoti pakeltą roletą, palikdami tik kelis rutuliukus, kurie įsidės į sujungėją (Nr. 9).
d) Sujunkite iš naujo grandinėlę su sujungėju (Nr. 9).

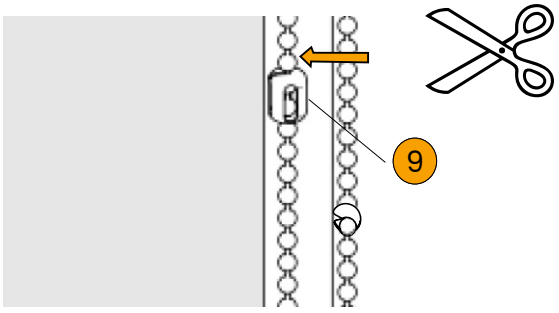

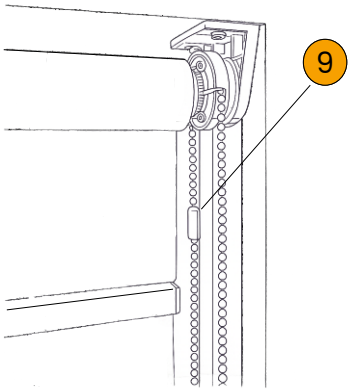

9 ŽINGSNIS

Grandinėlės fiksatoriaus (Nr. 8) pagalba, sureguliuokite roleto medžiagos apatinę ribą.

a) Nuleiskite roletą taip žemai, kiek norite uždengti langą.
b) Įstatykite grandinėlės fiksatorių (Nr. 8) į grandinėlę mechanizmo viršuje, kad nebūtų galima nuleisti roleto žemiau.

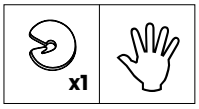

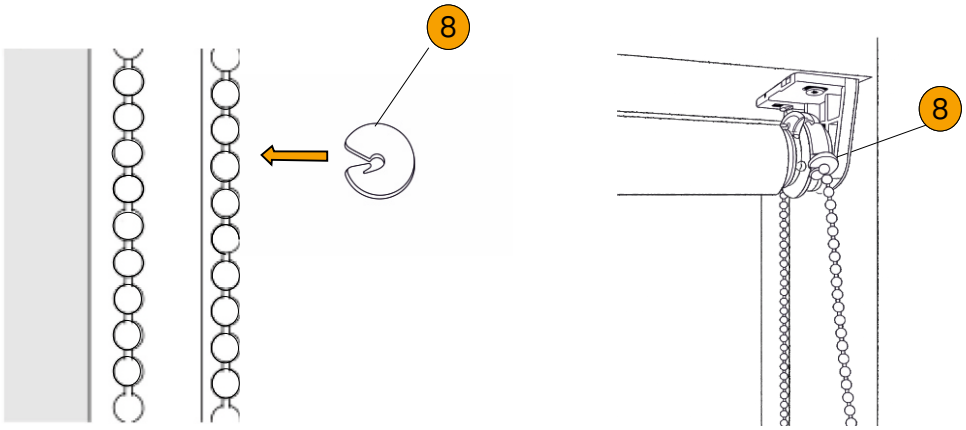

10 ŽINGSNIS

Įsitikinkite, kad roletas veikia tinkamai.



Kontaktinė informacija:
Tel. nr.:+370 698 52112
El. p. atsiliepimai@lauresta.lt
www.lauresta.lt