Lauresta

MONTAVIMO INSTRUKCIJA

Klasikiniai roletai "STANDART LM", Ø 25 mm
Montavimas į sieną (A variantas)



+370 640 12345
www.lauresta.lt

PASIRUOŠIMAS

Įsitikinkite, kad turite visas reikalingas priemones roletui surinkti.
Jums reikės: matavimo juostos, pieštuko, žirklių, atsuktuvo ir gulsčiuko.

1. Roleto vamzdis su audiniu
2. Reduktoriaus žiedas
3. Laikiklio fiksatorius
4. Roleto laikikliai
5. Laikiklio dangteliai
6. Mechanizmas
7. Grandinėlė
8. Grandinėlės sujungėjas
9. Atsvaro dangteliai
10. Atsvaras
11. Savisriegiai
12. Grandinėlės fiksatorius

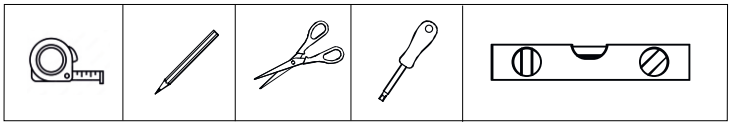

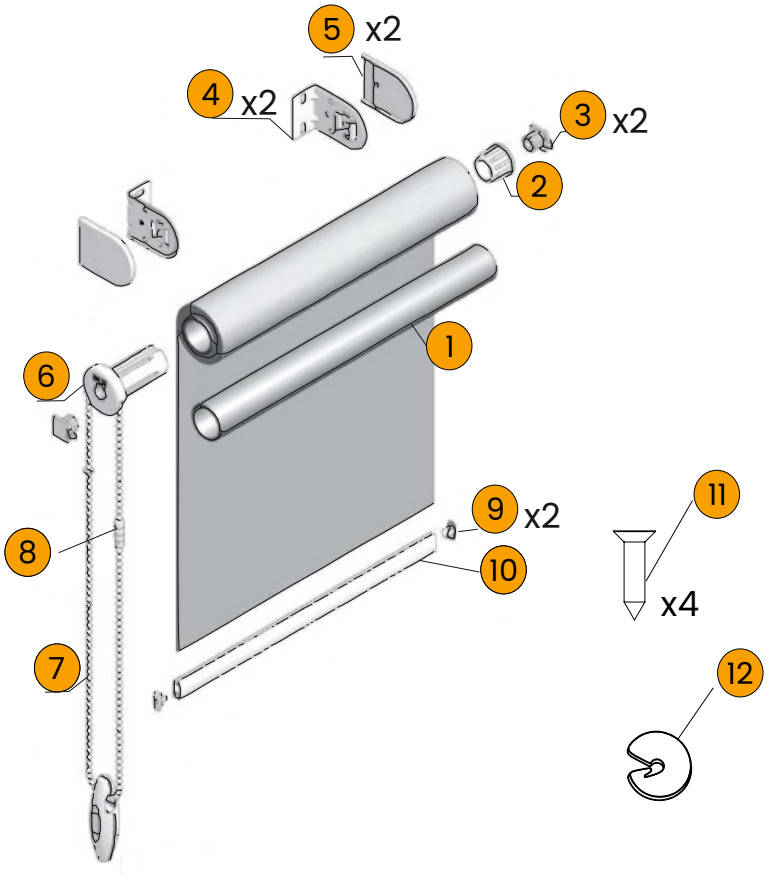

MONTAVIMAS

Priklausomai nuo to, kokį tvirtinimo būdą pasirinkote užsakymo metu, roleto laikiklių montavimo eiga skirsis.

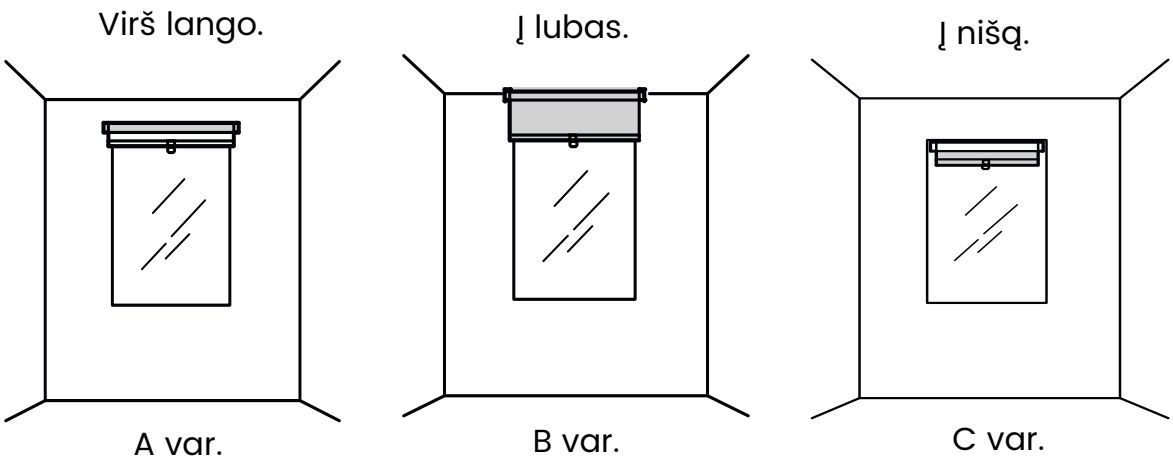

1 ŽINGSNIS (A variantas)

Išmatuokite roleto plotį ir pažymėkite orientacinę liniją virš lango.
Pasitikrinkite gulsčiuku, ar orientacinė linija yra horizontali.

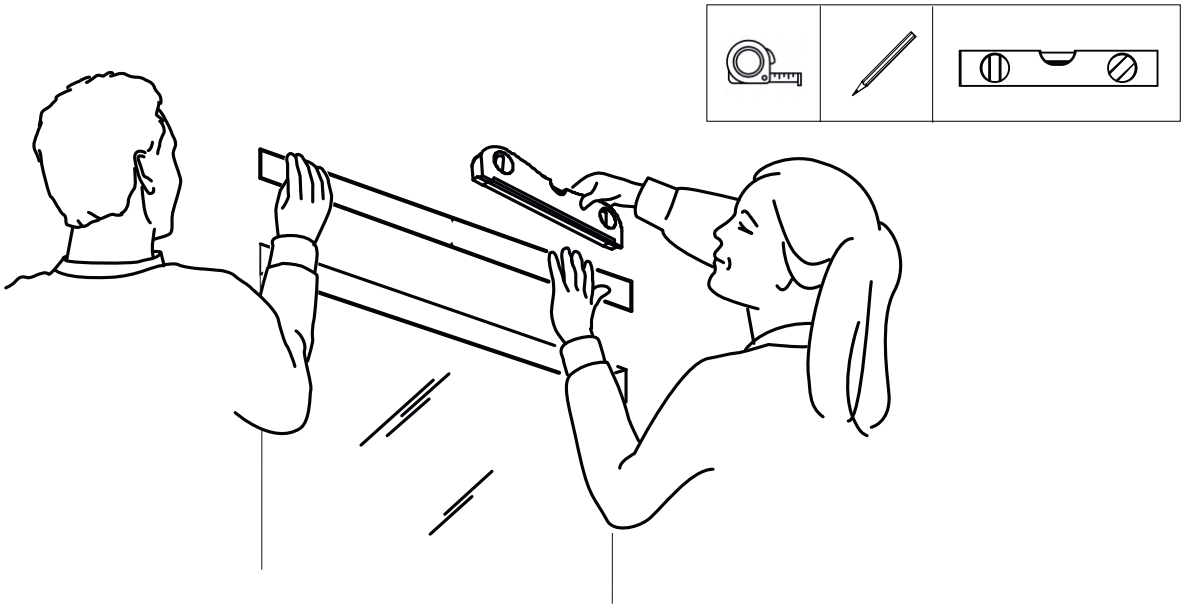

2 ŽINGSNIS

! Nenuimkite lipnios juostos nuo roleto.

Atskirkite laikiklio fiksatorių (Nr. 3) nuo laikiklio (Nr. 4), iš pasirinktos pusės.

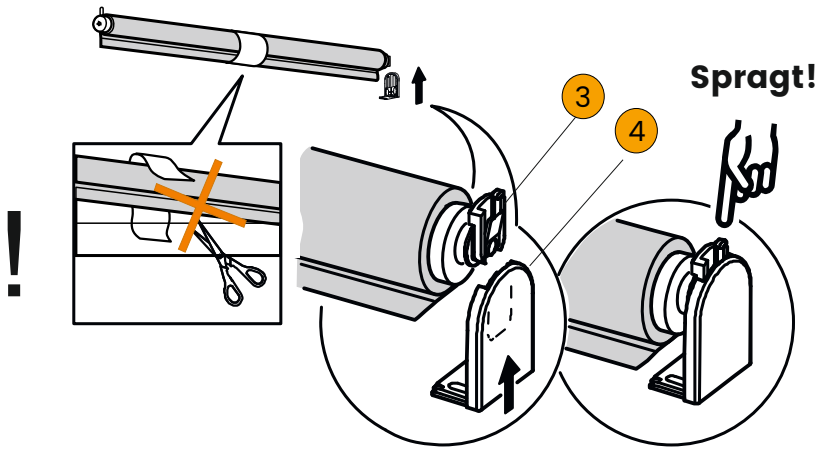

! Tvirtindami virš lango, įsitikinkite, kad atstumai atitinka nurodytus žemiau ir roletas netrukdys atidaryti lango.

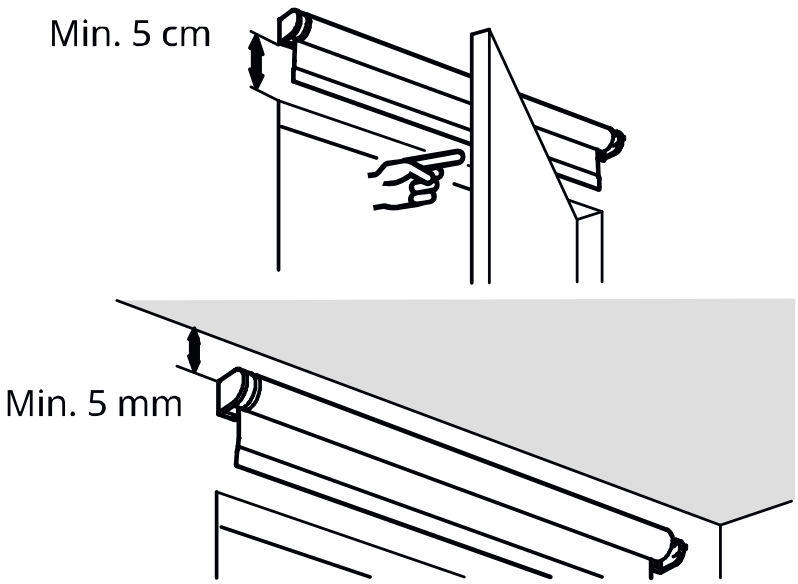

3 ŽINGSNIS

Pridėdami laikiklį (Nr. 4) pažymėkite ant sienos orientacinius taškus prisukimui.

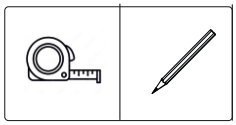

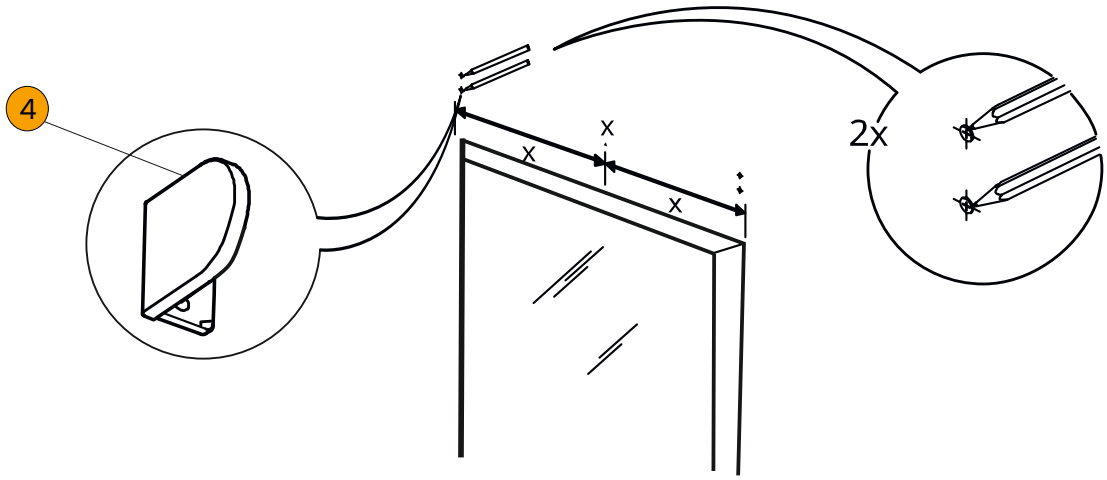

4 ŽINGSNIS

Prisukite vienos roleto pusės laikiklius, savisriegius sukdami į angų centrą.

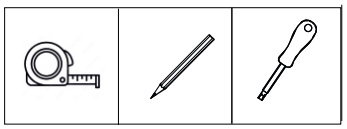

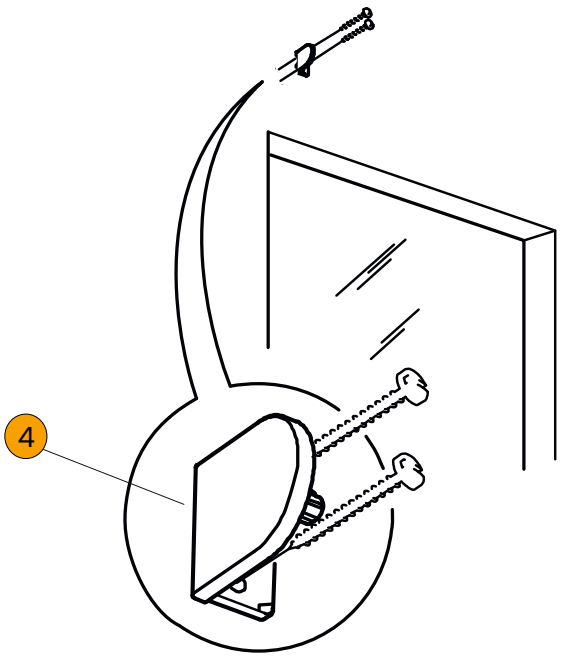

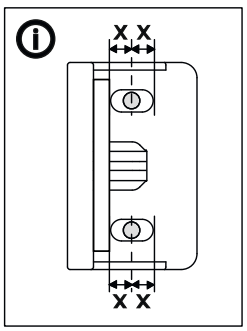

5 ŽINGSNIS

Įstatykite vieną roleto galą į pritvirtintą prie sienos laikiklį.

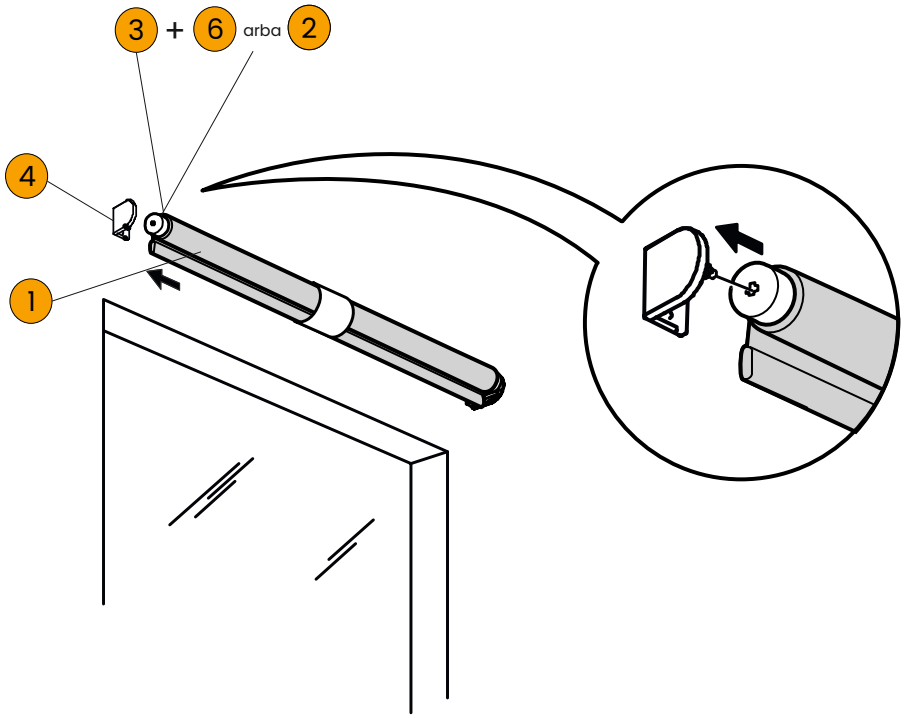

6 ŽINGSNIS

Pažymėkite kitos pusės laikiklio tvirtinimo vietą. Įsitikinkite, kad roletas kabės horizontaliai.

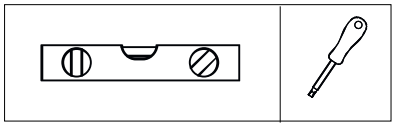

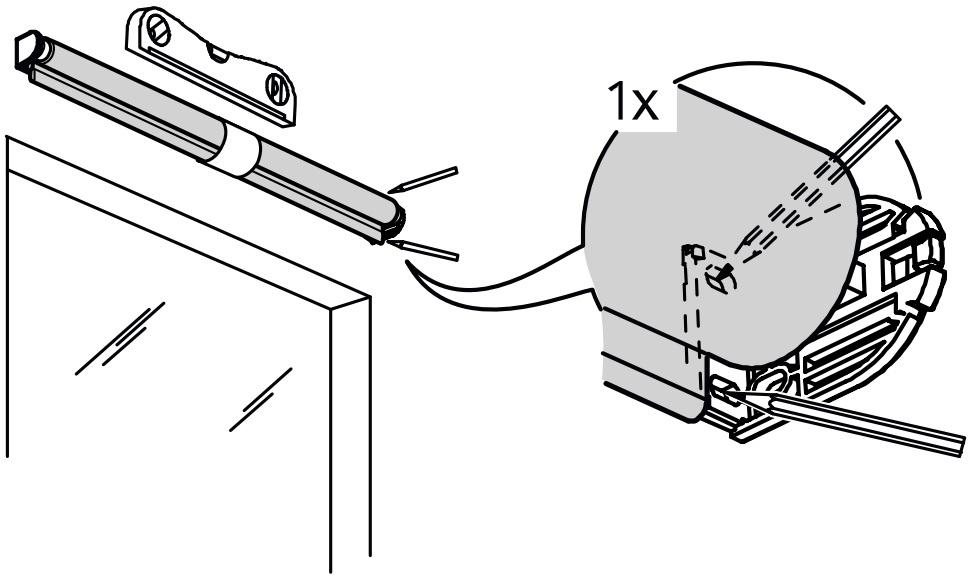

7 ŽINGSNIS

! **Nenuimkite lipnios juostos nuo roleto.**

Atskirkite laikiklį (Nr. 4) nuo laikiklio fiksatoriaus (Nr. 3), iš kitos roleto pusės.

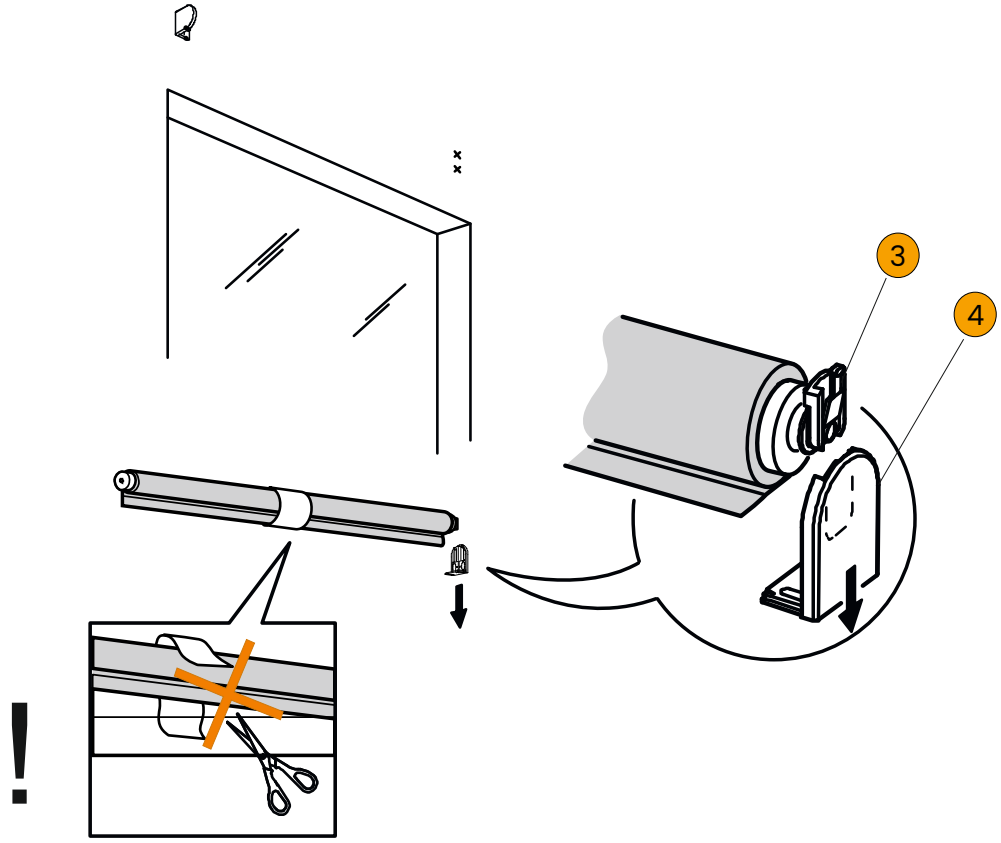

8 ŽINGSNIS

Prisukite kitos pusės roleto laikiklį, savisriegius sukdami į angų centrą.

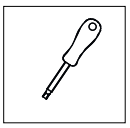

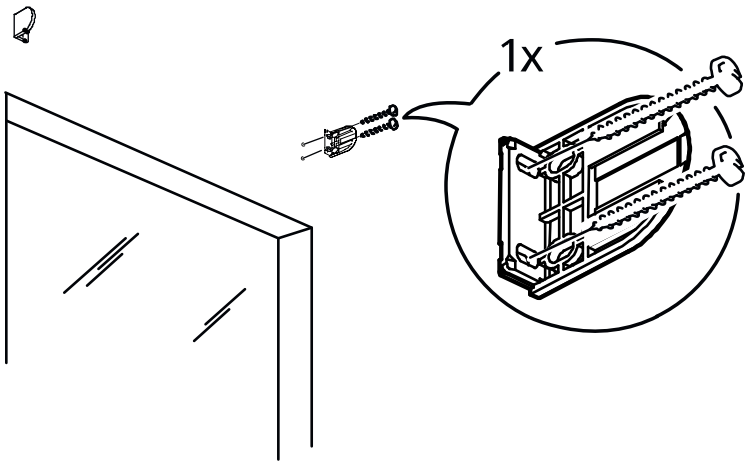

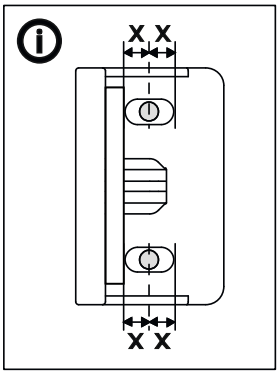

9 ŽINGSNIS

Įstatykite roleto galą į prisuktą laikiklį.

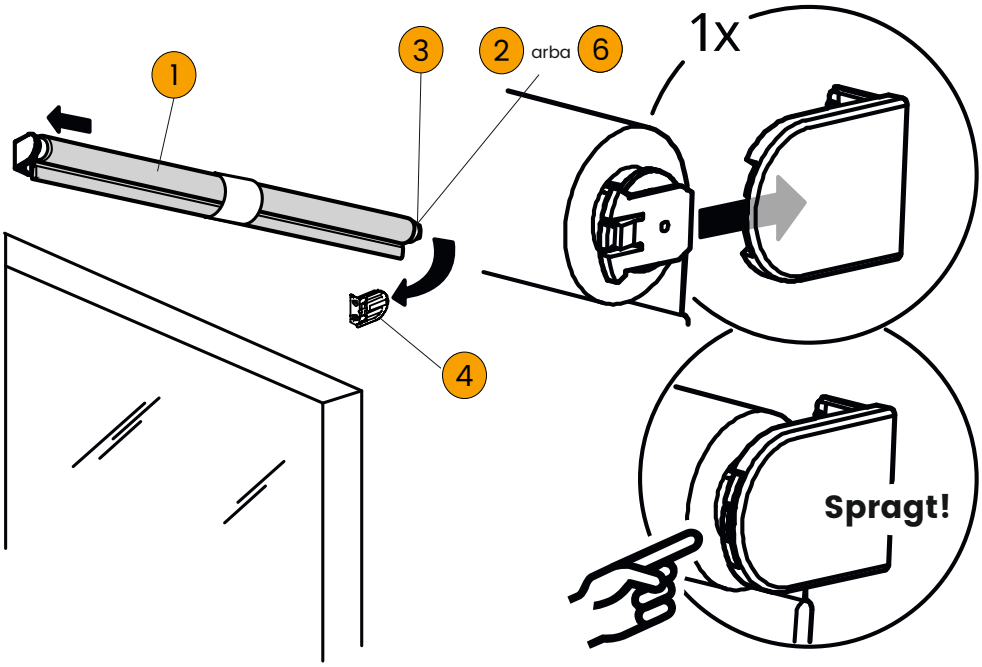

10 ŽINGSNIS

Nuimkite lipnią juostą.

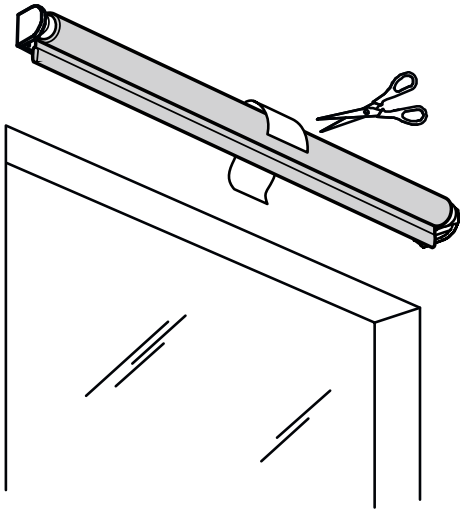

11 ŽINGSNIS

Sureguliuokite grandinėlės sujungėją ir fiksatorių.

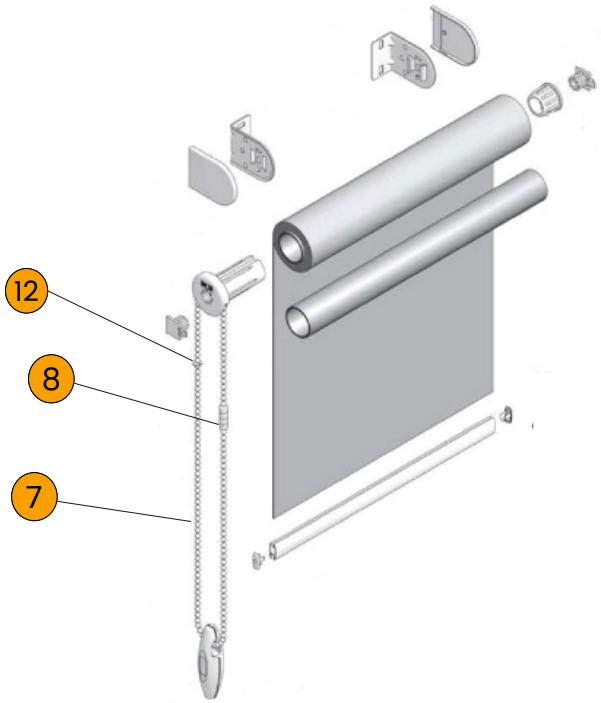

12 ŽINGSNIS

Grandinėlės sujungėjo pagalba (Nr. 8), sureguliuokite roleto medžiagos viršutinę ribą.

a) Pakelkite roletą iki norimo užfiksuoti aukščio.
b) Išimkite viršutinį grandinėlės galą iš sujungėjo (Nr. 8).
c) Nukirpkite grandinėlės dalį tokiame aukštyje, kuriame pageidaujate užfiksuoti pakeltą roletą, palikdami tik kelis rutuliukus, kurie įsidės į sujungėją (Nr. 8).
d) Sujunkite iš naujo grandinėlę su sujungėju (Nr. 8).

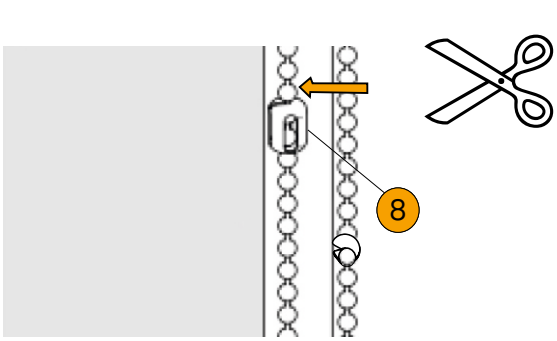

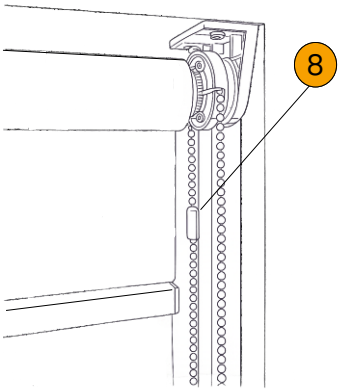

13 ŽINGSNIS

Grandinėlės fiksatoriaus (Nr. 12) pagalba, sureguliuokite roleto medžiagos apatinę ribą.

a) Nuleiskite roletą taip žemai, kiek norite uždengti langą.
b) Įstatykite fiksatorių (Nr. 12) į grandinėlę mechanizmo viršuje, kad nebūtų galima nuleisti roleto žemiau.

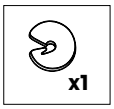

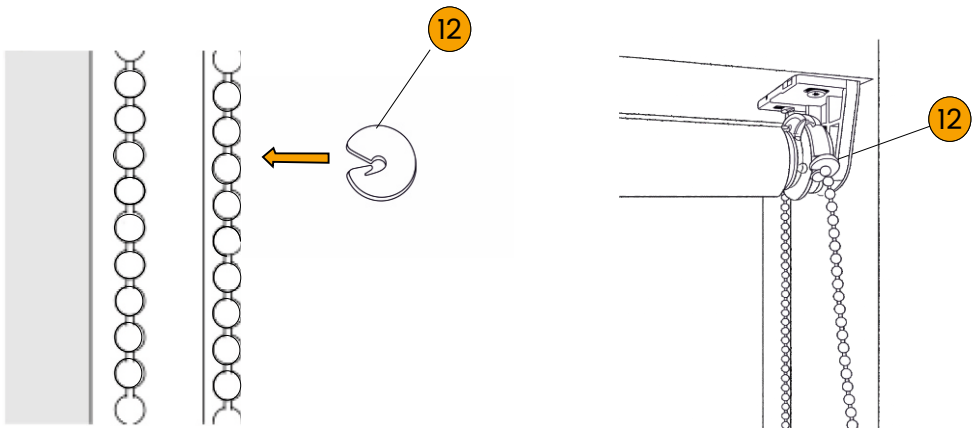

14 ŽINGSNIS

Uždėkite dangtelius (Nr. 5) ant roleto laikiklių (Nr. 4).

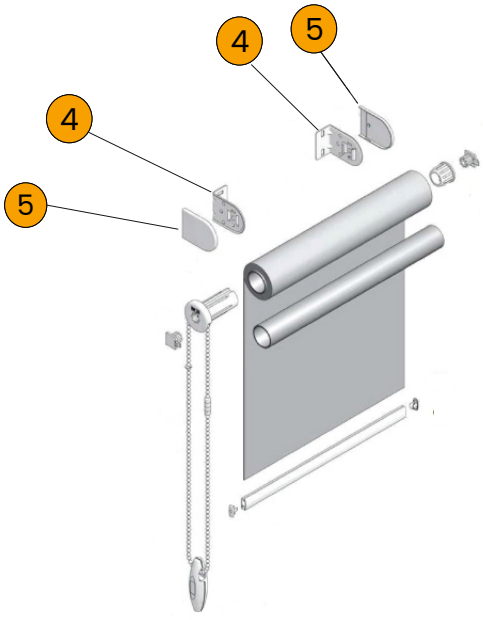

13 ŽINGSNIS

Įsitikinkite, kad roletas veikia tinkamai.



Kontaktinė informacija:
Tel. nr.:+370 698 52112
El. p. atsiliepimai@lauresta.lt
www.lauresta.lt