Lauresta

MONTAVIMO INSTRUKCIJA

Klasikiniai roletai "STANDART LM", Ø 25 mm
Montavimas į nišą (C variantas)



+370 640 12345
www.lauresta.lt

PASIRUOŠIMAS

Įsitikinkite, kad turite visas reikalingas priemones roletui surinkti.
Jums reikės: matavimo juostos, pieštuko, žirklių, atsuktuvo ir gulsčiuko.

1. Roleto vamzdis su audiniu
2. Reduktoriaus žiedas
3. Laikiklio fiksatorius
4. Roleto laikikliai
5. Laikiklio dangteliai
6. Mechanizmas
7. Grandinėlė
8. Grandinėlės sujungėjas
9. Atsvaro dangteliai
10. Atsvaras
11. Savisriegiai
12. Grandinėlės fiksatorius

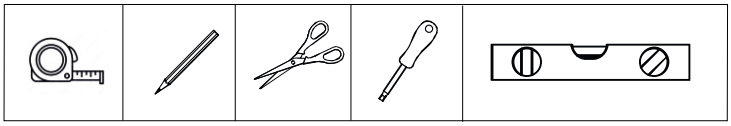

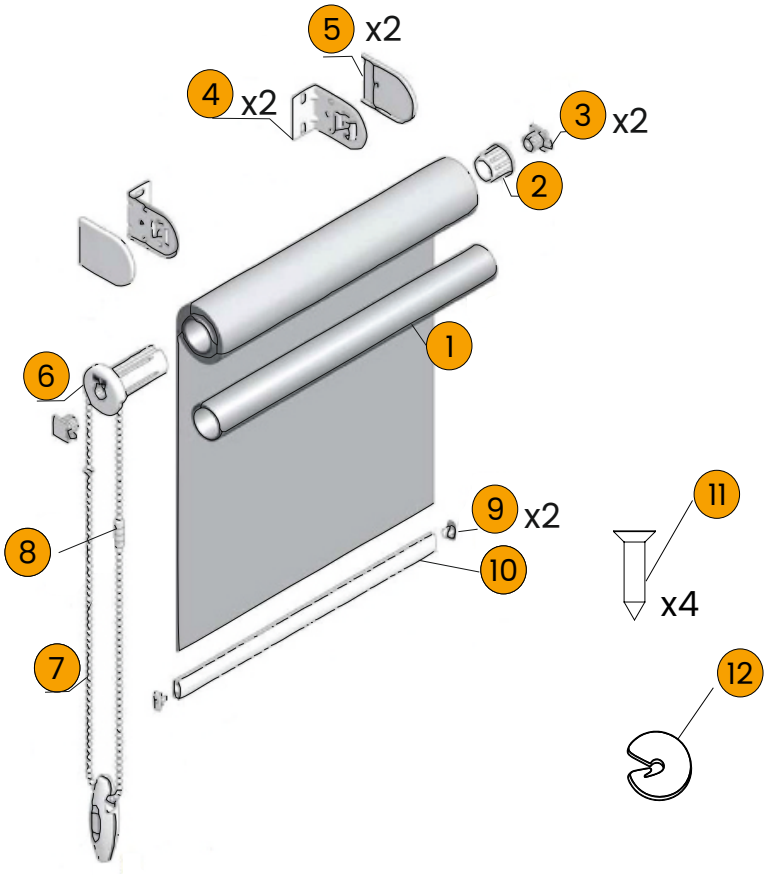

MONTAVIMAS

Priklausomai nuo to, kokį tvirtinimo būdą pasirinkote užsakymo metu, roletų laikiklių montavimo eiga skirsis.

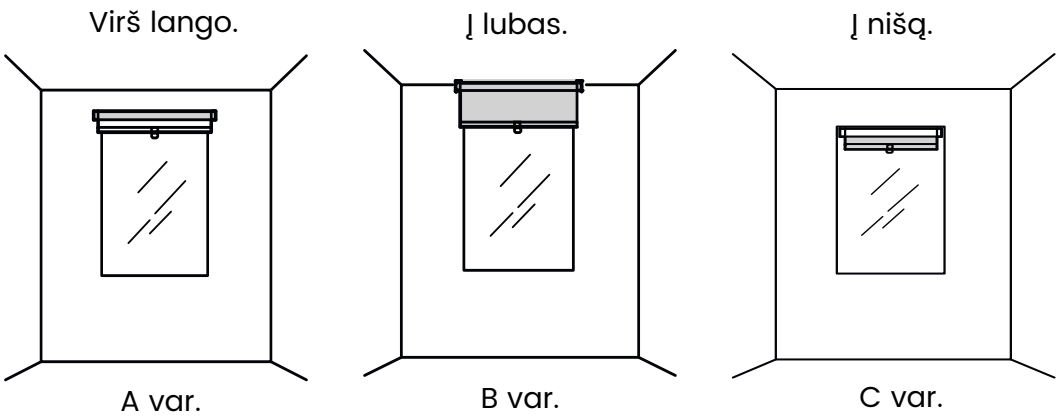

1 ŽINGSNIS (C variantas)

Atskirkite laikiklio fiksatorių (Nr. 3) nuo laikiklio (Nr. 4), iš abiejų pusių.

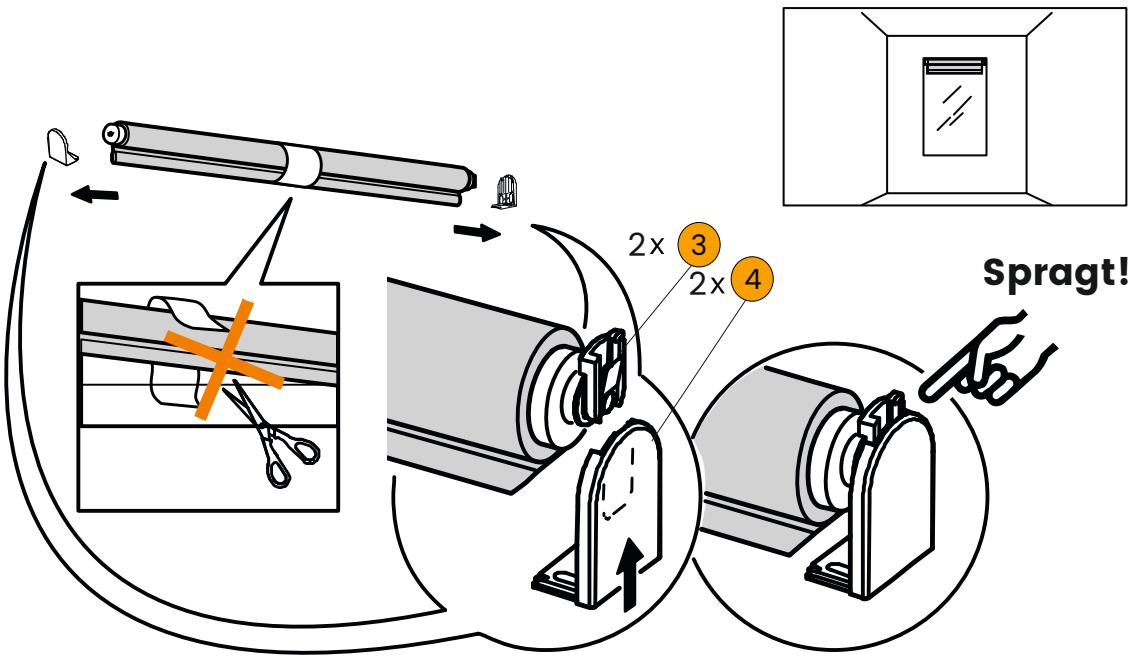

2 ŽINGSNIS

Išmatuokite surinktą roletą ir pažymėkite centro tašką nišoje.

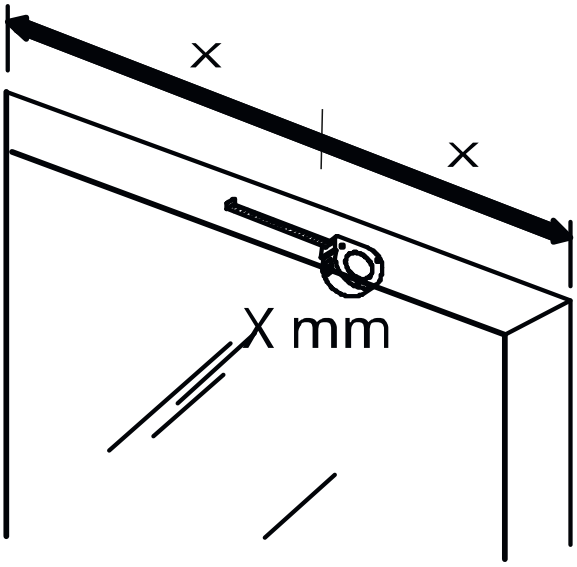



3 ŽINGSNIS

Pridėkite laikiklius (Nr. 4) į pažymėtą montavimo vietą – tarp nurodytų kraštinių linijų intervalo. Tada pažymėkite nišoje laikiklių tvirtinimo taškus.

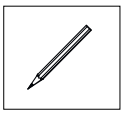

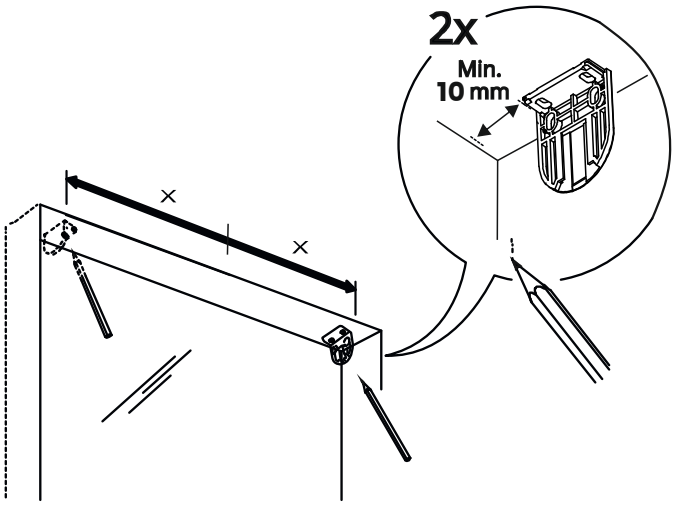

4 ŽINGSNIS

Prisukite abiejų pusių roleto laikiklius, savisriegius sukdami į angų centrą.

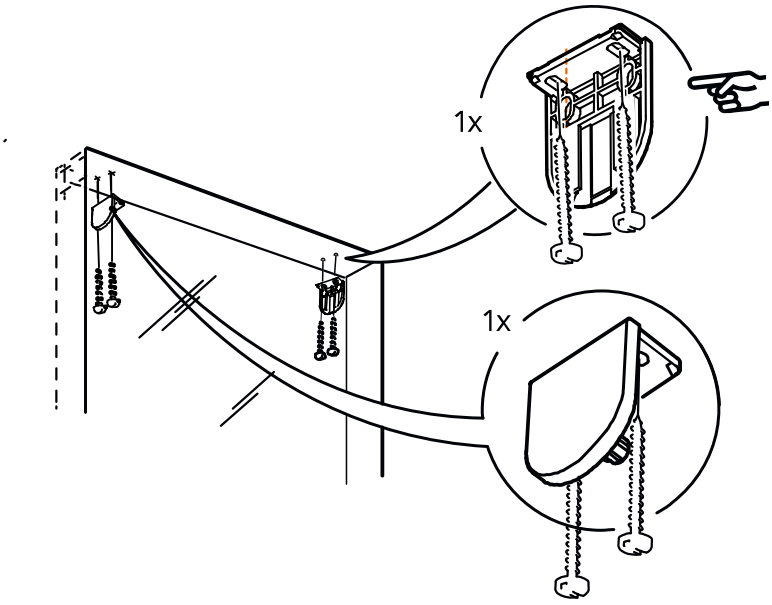



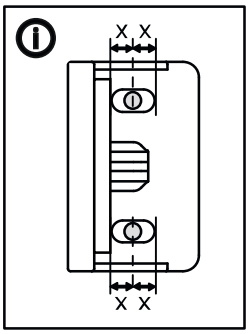

5 ŽINGSNIS

Įstatykite vieną roleto galą į pritvirtintą prie sienos laikiklį.

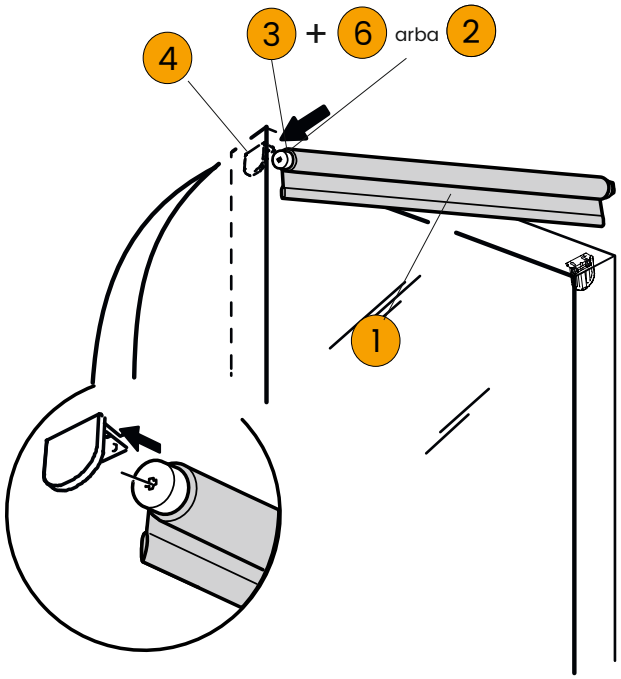

6 ŽINGSNIS

Įstatykite kitos pusės roleto galą (Nr. 3) į prisuktą prie sienos laikiklį (Nr. 4).

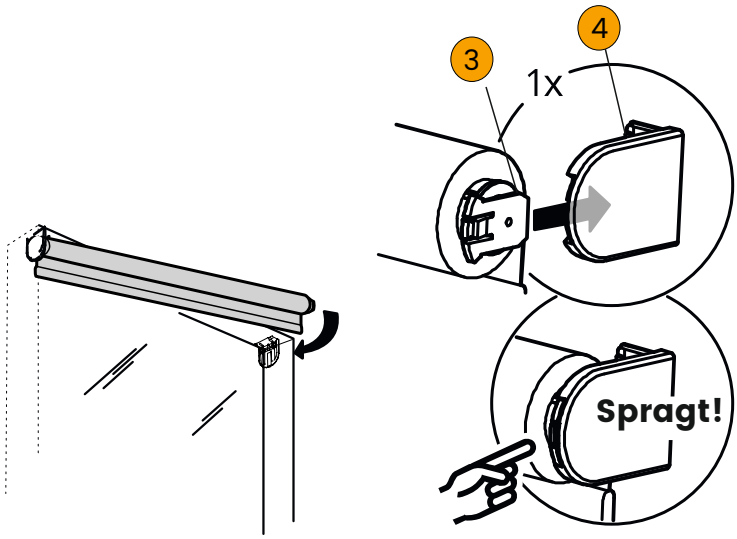

7 ŽINGSNIS

Sureguliuokite grandinėlės sujungėją ir fiksatorių.

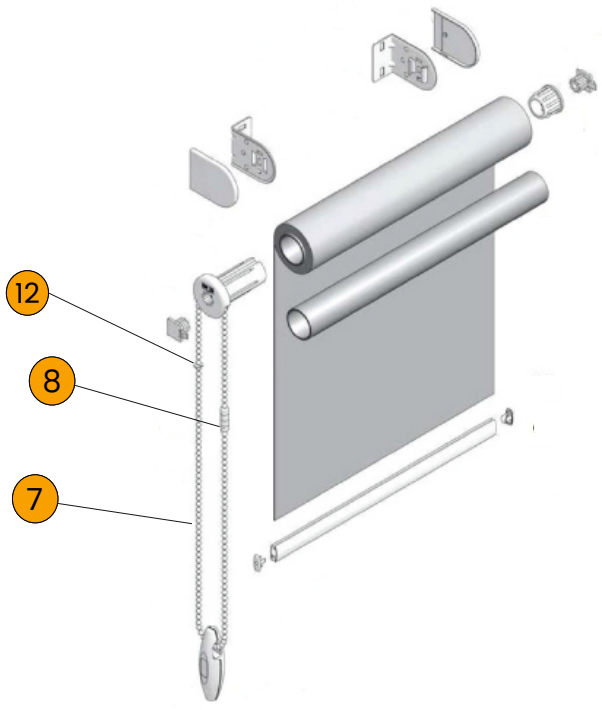

8 ŽINGSNIS

Grandinėlės sujungėjo pagalba (Nr. 8), sureguliuokite roleto medžiagos viršutinę ribą.

a) Pakelkite roletą iki norimo užfiksuoti aukščio.
b) Išimkite viršutinį grandinėlės galą iš sujungėjo (Nr. 8).
c) Nukirpkite grandinėlės dalį tokiame aukštyje, kuriame pageidaujate užfiksuoti pakeltą roletą, palikdami tik kelis rutuliukus, kurie įsidės į sujungėją (Nr. 8).
d) Sujunkite iš naujo grandinėlę su sujungėju (Nr. 8).

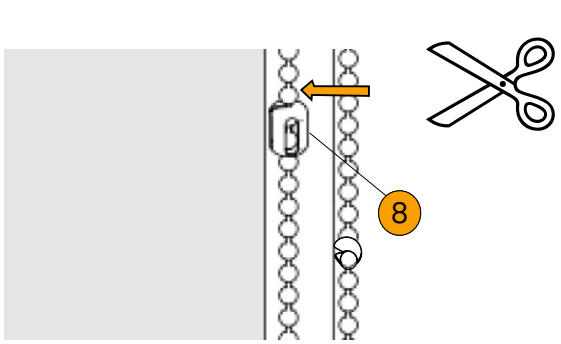

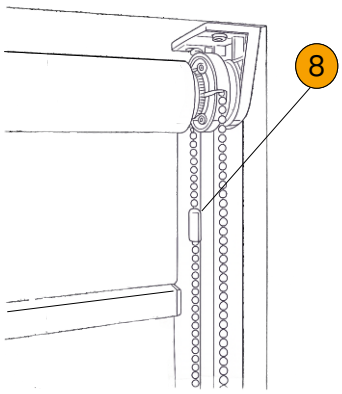

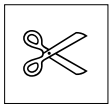

9 ŽINGSNIS

Grandinėlės fiksatoriaus (Nr. 12) pagalba, sureguliuokite roleto medžiagos apatinę ribą.

a) Nuleiskite roletą taip žemai, kiek norite uždengti langą.
b) Įstatykite fiksatorių (Nr. 12) į grandinėlę mechanizmo viršuje, kad nebūtų galima nuleisti roleto žemiau.

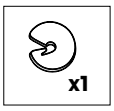

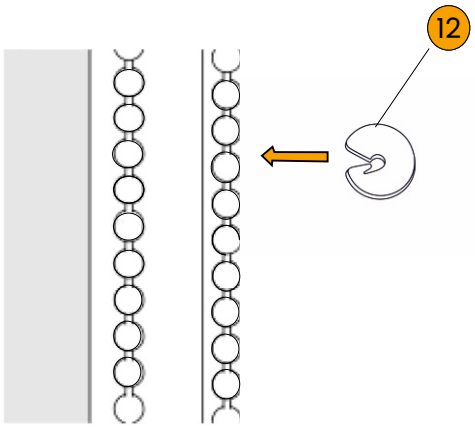

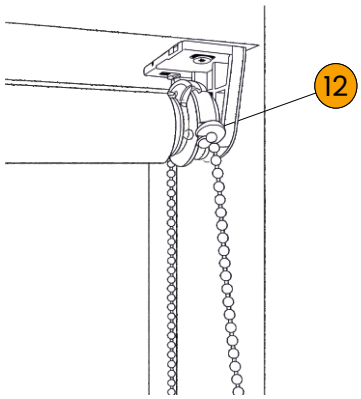

9 ŽINGSNIS

Uždėkite dangtelius (Nr. 5) ant roleto laikiklių (Nr. 4).

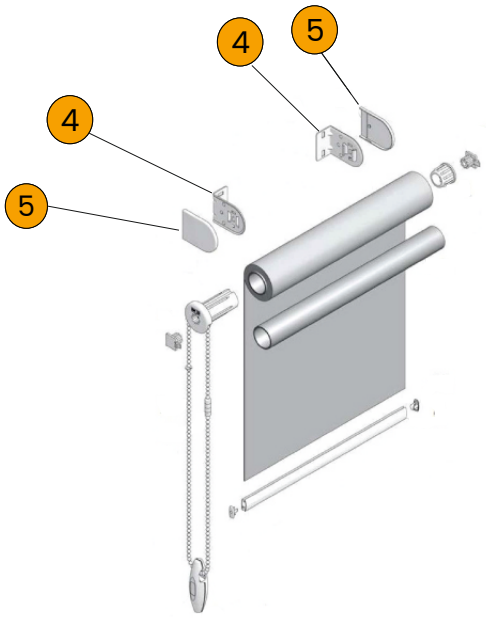

10 ŽINGSNIS

Įsitikinkite, kad roletas tinkamai veikia.



Kontaktinė informacija:
Tel. nr.:+370 698 52112
El. p. atsiliepimai@lauresta.lt
www.lauresta.lt