Lauresta

Bioklimatinė pergola ECO

MONTAVIMO INSTRUKCIJA

3x3/3x4/3x5

Rankiniu būdu valdoma sistema



Turinys

Sistemos konstrukcijos apžvalga 3
Screen roletų išdėstymas 4
Pergolos orientacija į saulę ..... 5 - 6
Lietaus nuvedimo sistema 7
3×3 sistemos komplektacija ..... 8 - 9
3×4 sistemos komplektacija ..... 10 - 11
3×5 sistemos komplektacija ..... 12 - 13
Sistemos montavimui reikalingi įrankiai 14
1-asis montavimo etapas. Profiliai 15
1-asis montavimo etapas. Detalės ir priedai ..... 16 - 18
Pamatų įrengimo schema 19
3×3 sistemos matmenų schema 20
3×4 sistemos matmenų schema 21
3×4 sistemos matmenų schema 22
1-asis montavimo etapas. Rėmo surinkimas ..... 23 - 35
2-asis montavimo etapas. Profiliai 36
2-asis montavimo etapas. Detalės ir priedai ..... 37 - 40
2-asis montavimo etapas. Lamelių paruošimas 41
2-asis montavimo etapas. Redukcinės lamelės paruošimas 42
2-asis montavimo etapas. Stogo surinkimas ..... 43 - 54

Sistemos konstrukcijos apžvalga

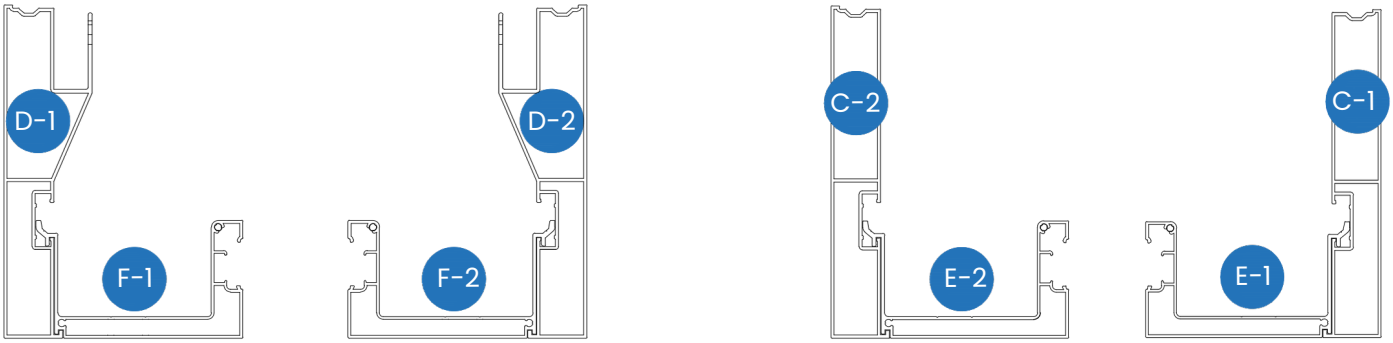

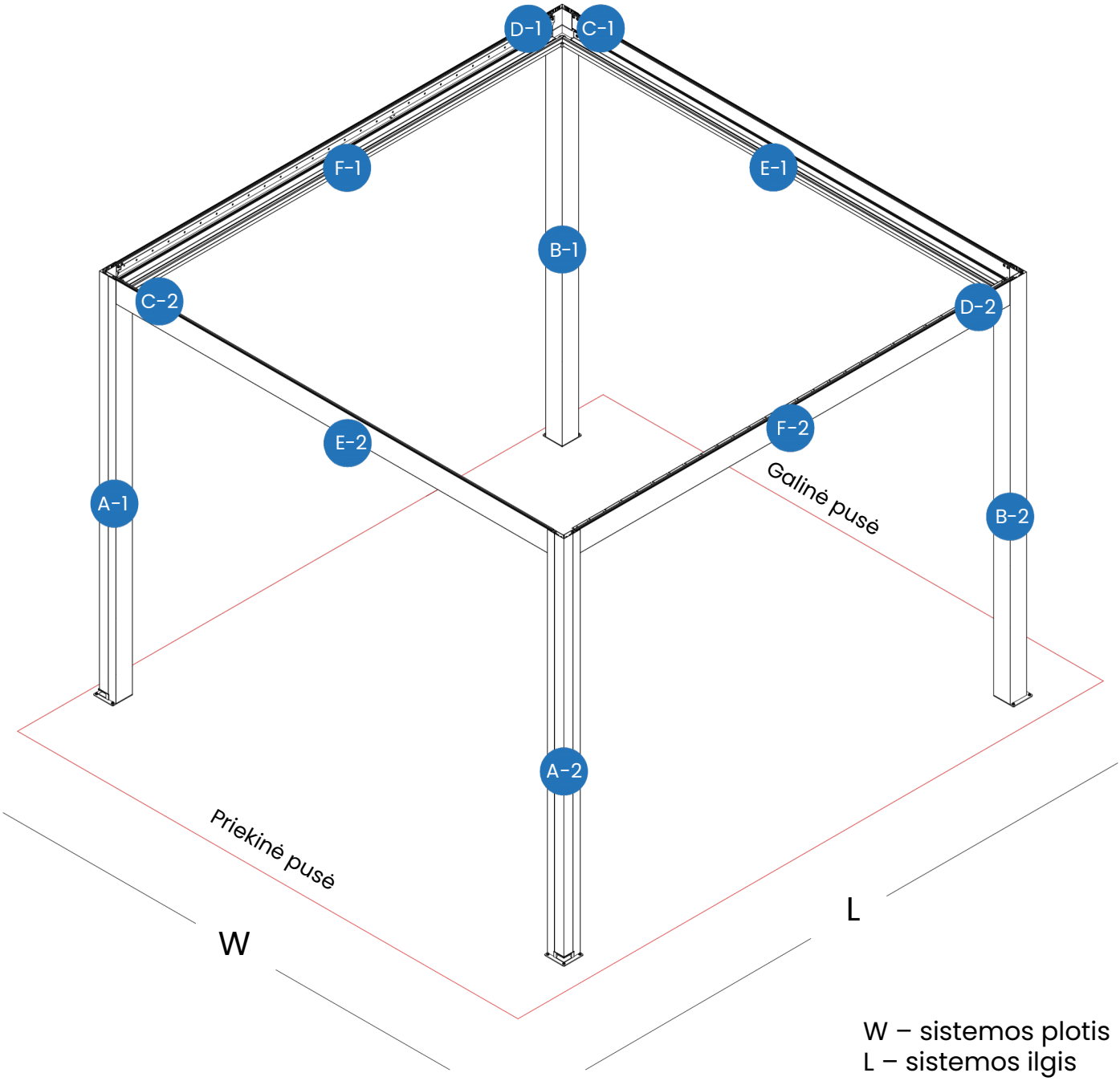

W – sistemos plotis
L – sistemos ilgis

Screen roletų išdėstymas*

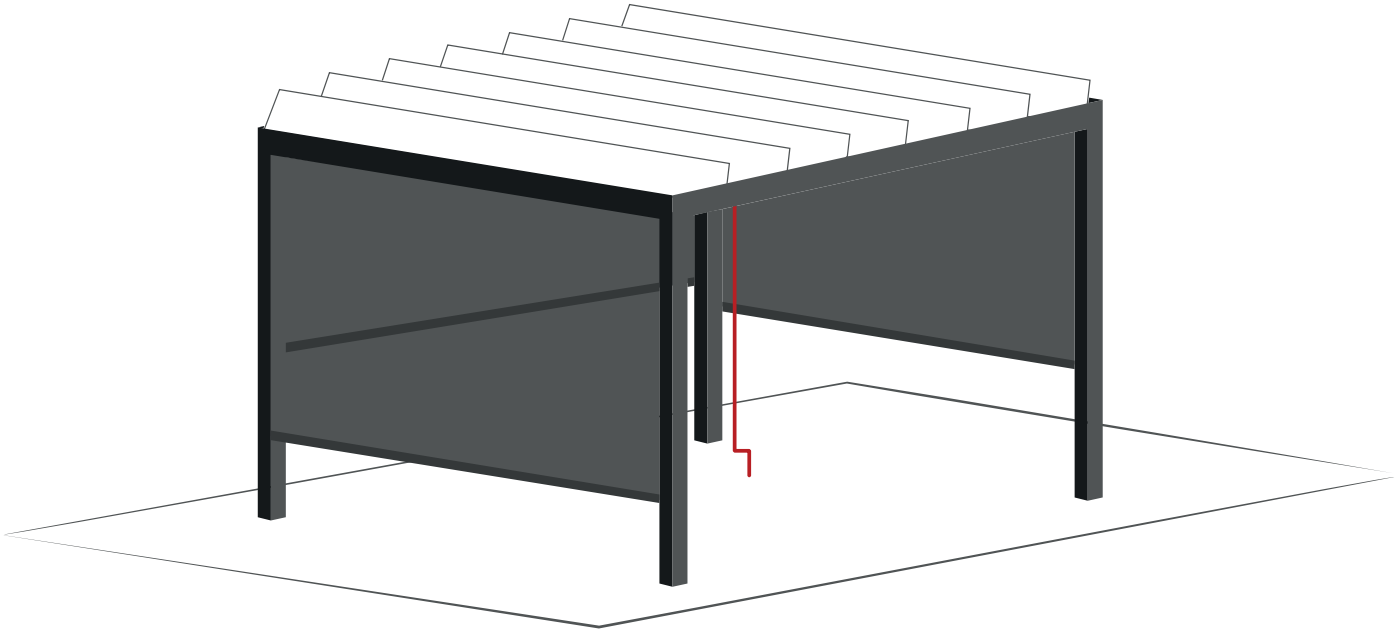

Maksimalus Screen roletų skaičius – 3 vnt.

Dėl rankinės pavaros (sukimo rankenos) šioje pusėje Screen roletas negali būti montuojamas.

**Screen roletai į standartinę komplektaciją neįeina (juos galima užsisakyti papildomai).*

Pergolos orientacija į saulę

M7035

D1



Jeigu norite, kad lamelės užtikrintų efektyvią apsaugą nuo saulės, būtina jau montavimo pradžioje tinkamai orientuoti atitinkamus profilius.

Prieš tęsdami montavimą atidžiai peržiūrėkite pateiktas iliustracijas, kad suprastumėte lamelių judėjimo kryptį.

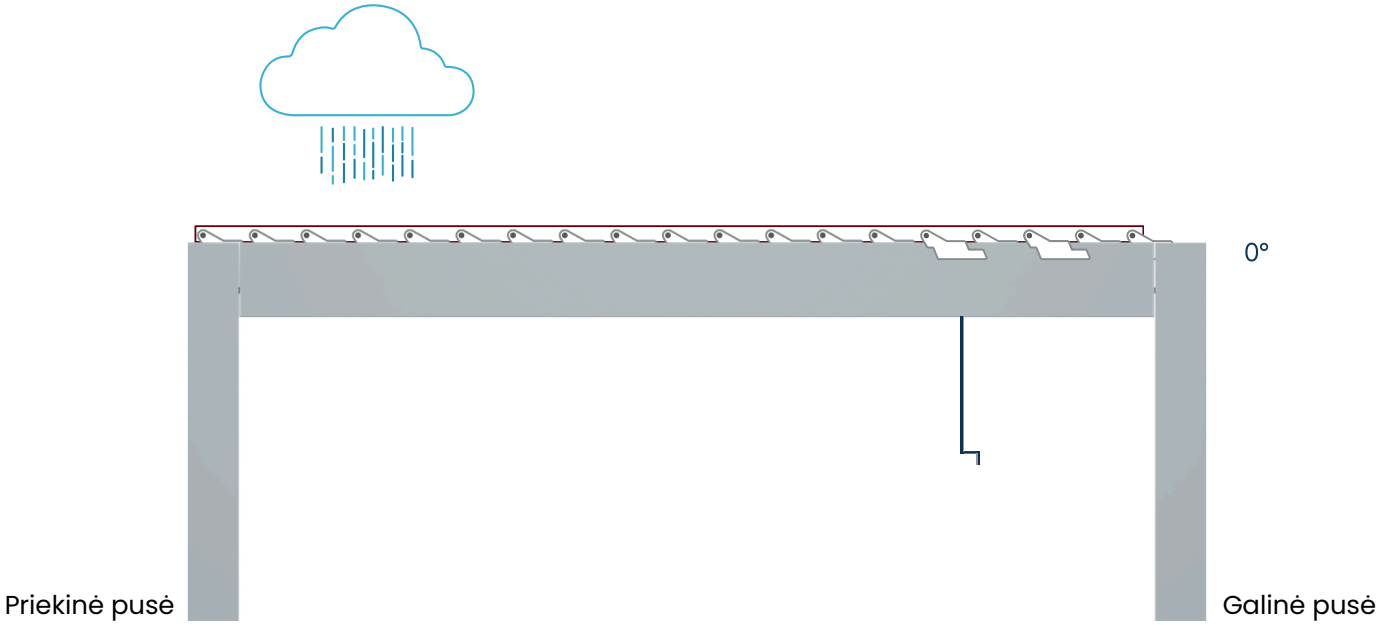

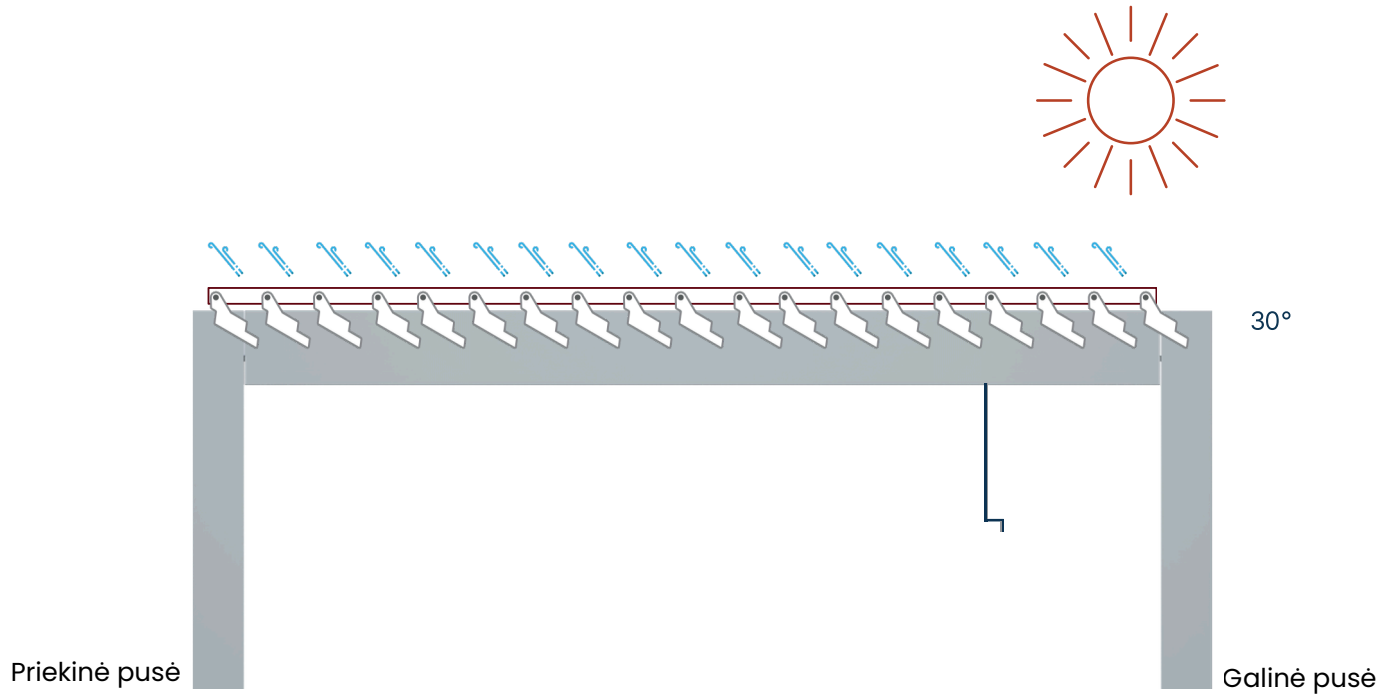

Pergolos orientacija į saulę

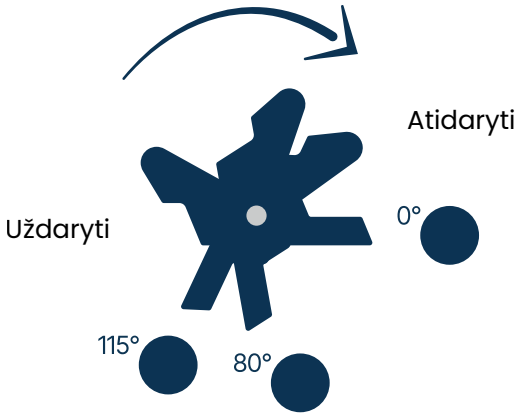

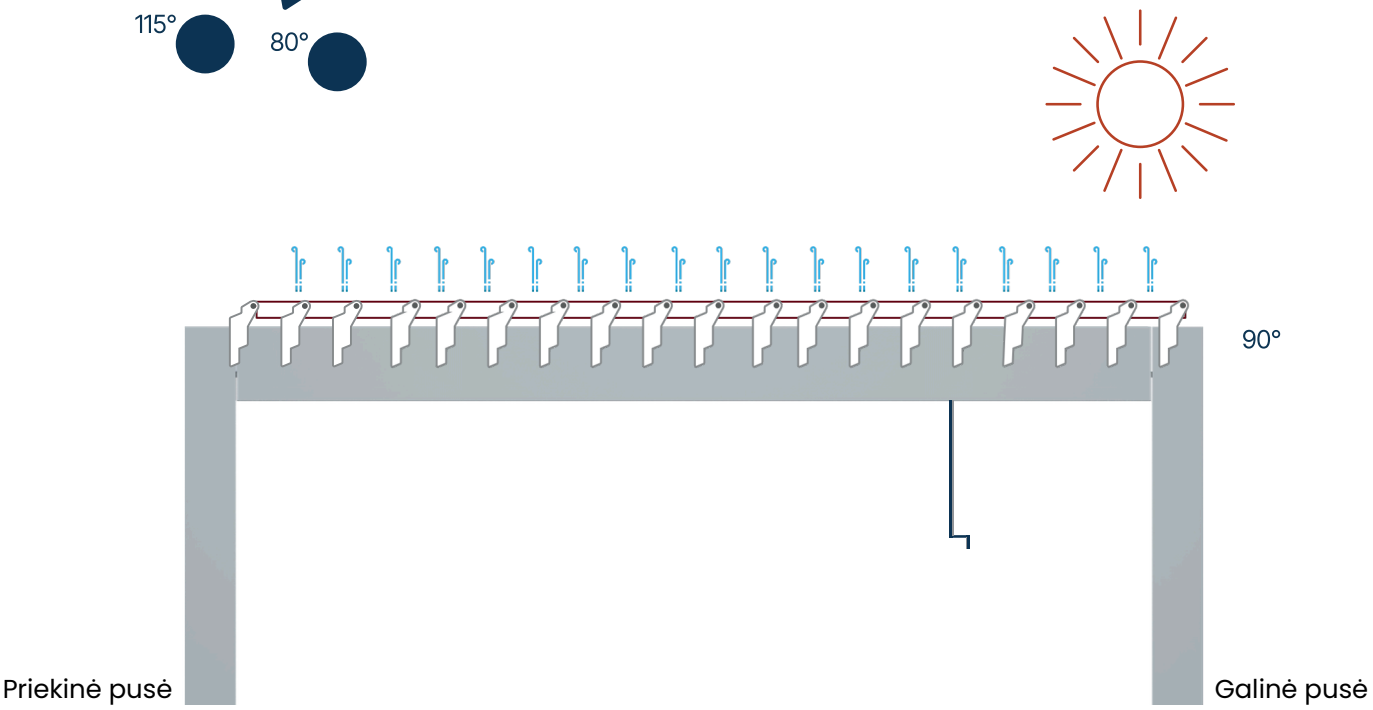

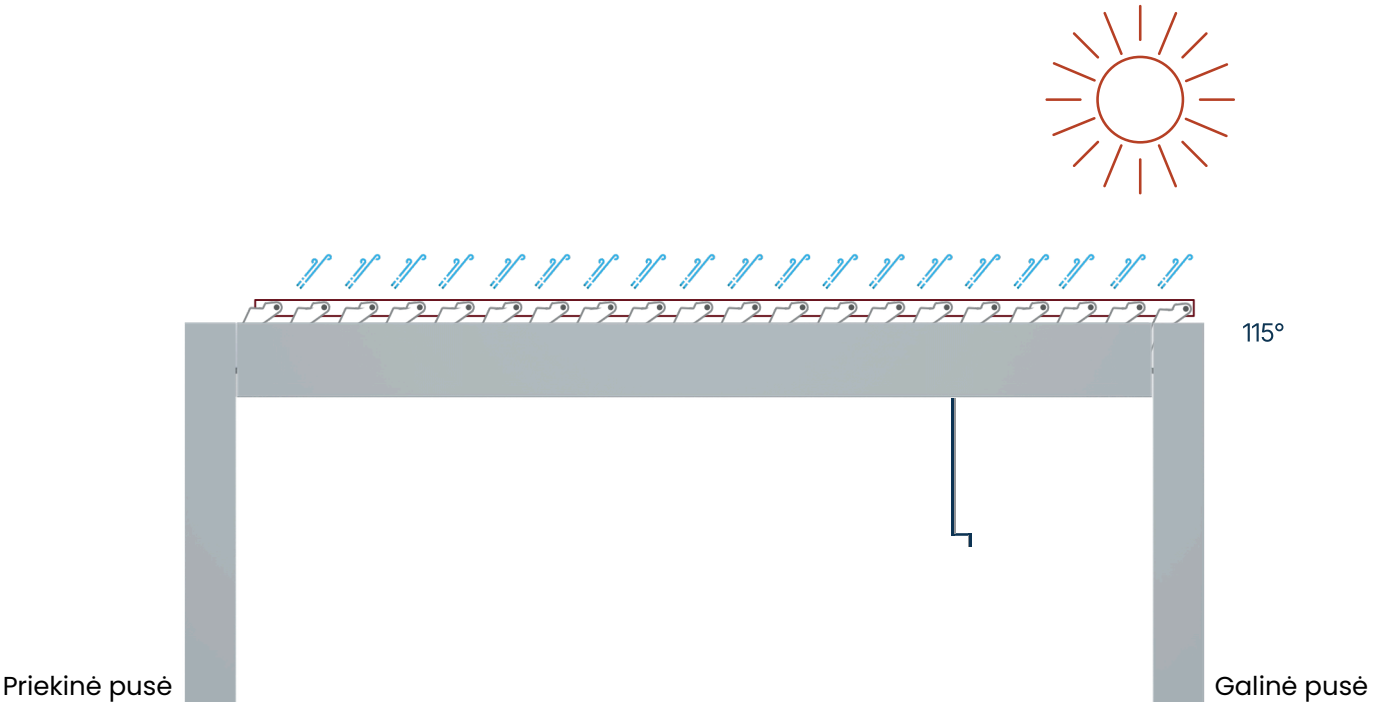

Lietaus nuvedimo sistema

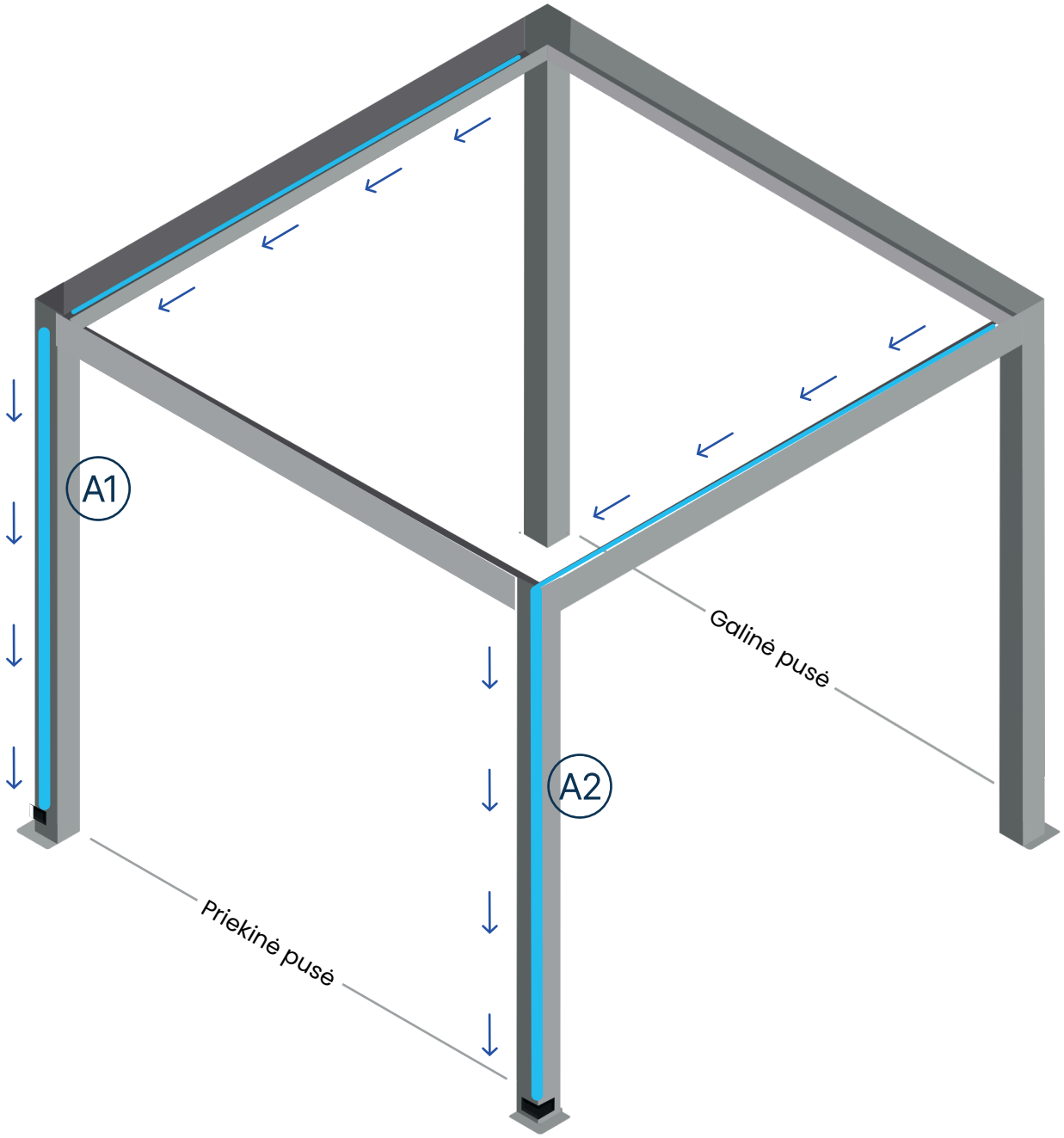

Lietaus nuvedimo sistema: vanduo iš pergolos nuvedamas per A1 ir A2 stovus, kaip parodyta paveikslėlyje.

Atsižvelgiant į pageidaujamą vandens nutekėjimo kryptį, šių profilių vietas galima sukeisti.

3×3 sistemos komplektacija

G1

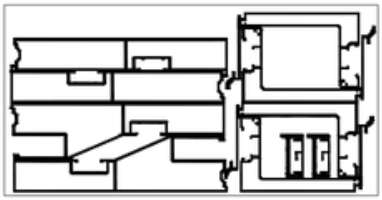

M7034 (C1-C2) x2
M7033 (E1-E2-F1-F2) x4
M7035 (D1-D2) x2
M7031 x2
M7201 x2

1x

B1

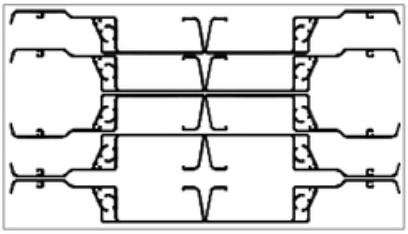

M7253 x10

1x

B2

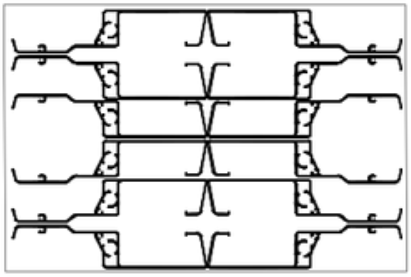

M7253 x12

1x

V1

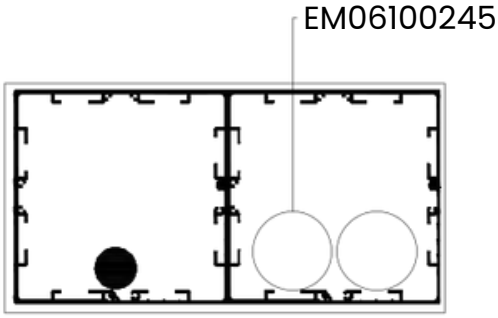

M7037 (A1-A2) x2
M7028 (A1-A2) x2
Reducer x1
EM06100245 x2

1x

P2

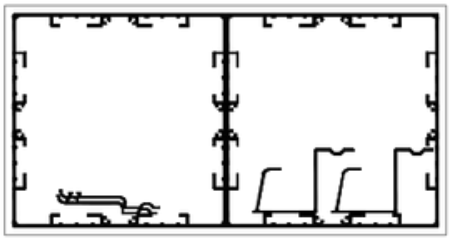

M7137 (B1-B2) x2
M7029 x2
M7030 x2

1x

H1

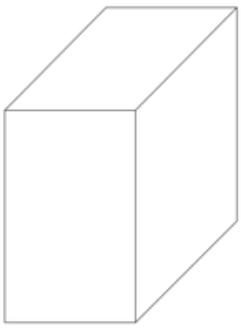

1x

H1 komplekto sudėtis

Detalės kodas	Pavadinimas	Kiekis
EM06100180(S)/EM06100271(W)	Lamelės šoninis dangtelis	43 vnt.
EM06100228	Plastikinis guolis	21 vnt.
EM06100202	Plastikinis guolis	22 vnt.
EM06100302	Plastikinė šarnyrinė jungtis	1 vnt.
EM07400027	Skeltinis kaištis	1 vnt.
EM10400005	Nerūdijančio plieno poveržlė	1 vnt.
EM07300164	Guolio ašis	43 vnt.
EM06100184	Plastikinis šarnyras	44 vnt.
EM06100279(S)/EM06100278(W)	Plastikinė šarnyro svirtis	4 vnt.
EM10100006	3,9×13 YHB savisriegis	34 vnt.
EM10100007	3,9×30 YHB savisriegis	142 vnt.
EM10100030	3,9×25 YHB savisriegis	36 vnt.
EM07100104	Stovo pagrindo jungtis	4 vnt.
EM10100005	7,5×100 Buldex inkarinis varžtas	12 vnt.
EM10100017	3,9×38 YHB savisriegis	16 vnt.
EM07200027	Stovo jungtis su sija (dešinė / kairė)	8 vnt.
EM10200006	M8×12 varžtas	24 vnt.
EM10200025	M6×12 šešiakampis varžtas	16 vnt.
EM07200028	Kampinė stovo jungtis	4 vnt.
EM07100105	Viršutinis stovo dangtelis (dešinysis / kairysis)	4 vnt.
EM06100186	Vandens nuvedimo tarpinė (dešinioji / kairioji)	4 vnt.
EM06100229(S)/EM06100295(W)	Vertikalus vandens nuvedimo vamzdis	2 vnt.
EM06100291	Plastikinis kampinis sandarinimo profilis	4 vnt.
EM06100185	Plastikinis šarnyro dangtelis	43 vnt.
EM07100190	Redukcinės lamelės šoninės plokštelės jungtis	1 vnt.
EM06100282(S)/EM06100283(W)	Dešinysis redukcinės lamelės laikiklis	4 vnt.
EM07300212	PVC redukcinės lamelės jungtis	1 vnt.
EM10200044	M5×20 šešiakampis varžtas	3 vnt.
EM10100009	3×16 YHB savisriegis	6 vnt.
EM13000062	Šešiakampis raktas Nr. 4	1 vnt.
EM13000063	Šešiakampis raktas Nr. 5	1 vnt.

3×4 sistemos komplektacija

G2

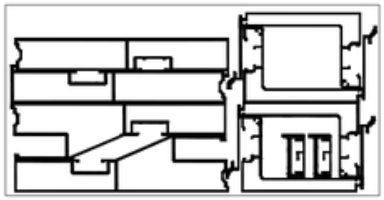

M7034 (C1-C2) x2
M7033 (E1-E2-F1-F2) x4
M7035 (D1-D2) x2
M7031 x2
M7201 x2

1x

B1

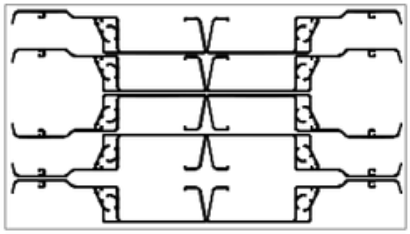

M7253 x10

3x

V1

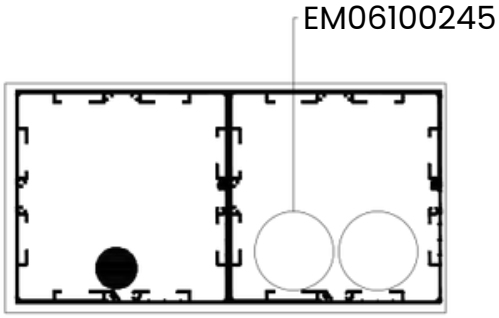

M7037 (A1-A2) x2
M7028 (A1-A2) x2
Reducer x1
EM06100245 x2

1x

P2

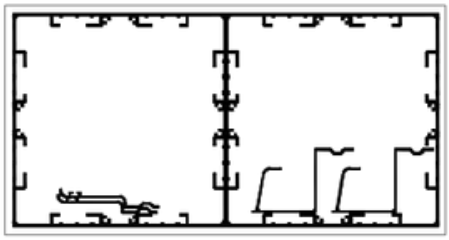

M7137 (B1-B2) x2
M7029 x2
M7030 x2

1x

H2

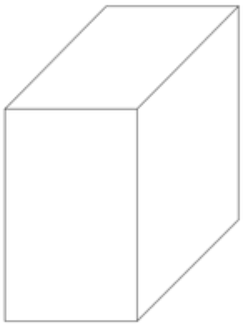

1x

H2 komplekto sudėtis

Detalės kodas	Pavadinimas	Kiekis
EM06100180(S)/EM06100271(W)	Lamelės šoninis dangtelis	59 vnt.
EM06100228	Plastikinis guolis	29 vnt.
EM06100202	Plastikinis guolis	30 vnt.
EM06100302	Plastikinė šarnyrinė jungtis	1 vnt.
EM07400027	Skeltinis kaištis	1 vnt.
EM10400005	Nerūdijančio plieno poveržlė	1 vnt.
EM07300164	Guolio ašis	59 vnt.
EM06100184	Plastikinis šarnyras	60 vnt.
EM06100279(S)/EM06100278(W)	Plastikinė šarnyro svirtis	4 vnt.
EM10100006	3,9×13 YHB savisriegis	34 vnt.
EM10100007	3,9×30 YHB savisriegis	190 vnt.
EM10100030	3,9×25 YHB savisriegis	36 vnt.
EM07100104	Stovo pagrindo jungtis	4 vnt.
EM10100005	7,5×100 Buldex inkarinis varžtas	12 vnt.
EM10100017	3,9×38 YHB savisriegis	16 vnt.
EM07200027	Stovo jungtis su sija (dešinė / kairė)	8 vnt.
EM10200006	M8×12 varžtas	24 vnt.
EM10200025	M6×12 šešiakampis varžtas	16 vnt.
EM07200028	Kampinė stovo jungtis	4 vnt.
EM07100105	Viršutinis stovo dangtelis (dešinysis / kairysis)	4 vnt.
EM06100186	Vandens nuvedimo tarpinė (dešinioji / kairioji)	4 vnt.
EM06100229(S)/EM06100295(W)	Vertikalus vandens nuvedimo vamzdis	2 vnt.
EM06100291	Plastikinis kampinis sandarinimo profilis	4 vnt.
EM06100185	Plastikinis šarnyro dangtelis	59 vnt.
EM07100190	Redukcinės lamelės šoninės plokštelės jungtis	1 vnt.
EM06100282(S)/EM06100283(W)	Dešinysis redukcinės lamelės laikiklis	4 vnt.
EM07300212	PVC redukcinės lamelės jungtis	1 vnt.
EM10200044	M5×20 šešiakampis varžtas	3 vnt.
EM10100009	3×16 YHB savisriegis	6 vnt.
EM13000062	Šešiakampis raktas Nr. 4	1 vnt.
EM13000063	Šešiakampis raktas Nr. 5	1 vnt.

3×5 sistemos komplektacija

G3

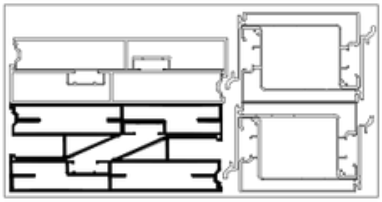

M7034 (C1-C2) x2
M7033 (E1-E2-F1-F2) x4
M7507 (D1-D2) x2
M7031 x2
M7201 x2

1x

B1

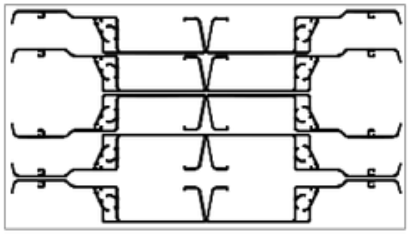

M7253 x10

3x

B3

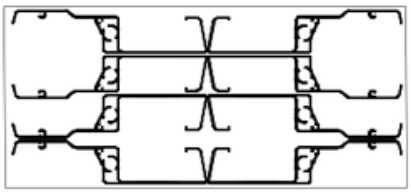

M7253 x8

1x

V1

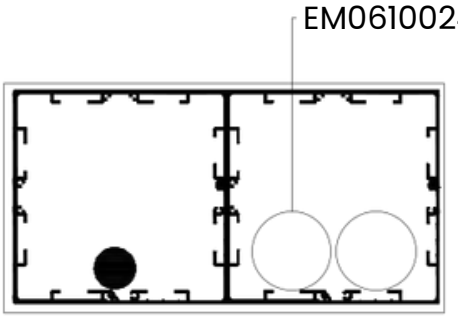

M7037 (A1-A2) x2
M7028 (A1-A2) x2
Reducer x1
EM06100245 x2

1x

P2

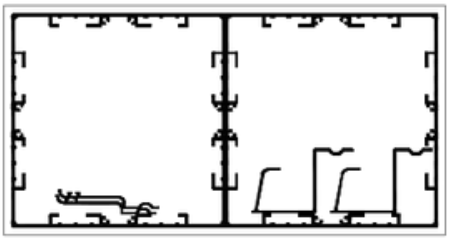

M7137 (B1-B2) x2
M7029 x2
M7030 x2

1x

H3

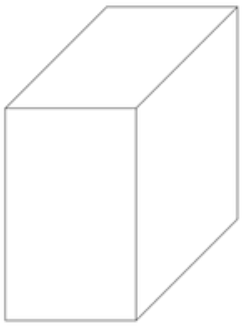

1x

H3 komplekto sudėtis

Detalės kodas	Pavadinimas	Kiekis
EM06100180(S)/EM06100271(W)	Lamelės šoninis dangtelis	75 vnt.
EM06100228	Plastikinis guolis	37 vnt.
EM06100202	Plastikinis guolis	38 vnt.
EM06100302	Plastikinė šarnyrinė jungtis	1 vnt.
EM07400027	Skeltinis kaištis	1 vnt.
EM10400005	Nerūdijančio plieno poveržlė	1 vnt.
EM07300164	Guolio ašis	75 vnt.
EM06100184	Plastikinis šarnyras	76 vnt.
EM06100279(S)/EM06100278(W)	Plastikinė šarnyro svirtis	4 vnt.
EM10100006	3,9×13 YHB savisriegis	34 vnt.
EM10100007	3,9×30 YHB savisriegis	238 vnt.
EM10100030	3,9×25 YHB savisriegis	36 vnt.
EM07100104	Stovo pagrindo jungtis	4 vnt.
EM10100005	7,5×100 Buldex inkarinis varžtas	12 vnt.
EM10100017	3,9×38 YHB savisriegis	16 vnt.
EM07200027	Stovo jungtis su sija (dešinė / kairė)	8 vnt.
EM10200006	M8×12 varžtas	24 vnt.
EM10200025	M6×12 šešiakampis varžtas	16 vnt.
EM07200028	Kampinė stovo jungtis	4 vnt.
EM07100105	Viršutinis stovo dangtelis (dešinysis / kairysis)	4 vnt.
EM06100186	Vandens nuvedimo tarpinė (dešinioji / kairioji)	4 vnt.
EM06100229(S)/EM06100295(W)	Vertikalus vandens nuvedimo vamzdis	2 vnt.
EM06100291	Plastikinis kampinis sandarinimo profilis	4 vnt.
EM06100185	Plastikinis šarnyro dangtelis	75 vnt.
EM07100190	Redukcinės lamelės šoninės plokštelės jungtis	1 vnt.
EM06100282(S)/EM06100283(W)	Dešinysis redukcinės lamelės laikiklis	4 vnt.
EM07300212	PVC redukcinės lamelės jungtis	1 vnt.
EM10200044	M5×20 šešiakampis varžtas	3 vnt.
EM10100009	3×16 YHB savisriegis	6 vnt.
EM13000062	Šešiakampis raktas Nr. 4	1 vnt.
EM13000063	Šešiakampis raktas Nr. 5	1 vnt.

Sistemos montavimui reikalingi įrankiai

Akumuliatorinis gręžtuvas-suktuvas ir grąžtas (8 mm)

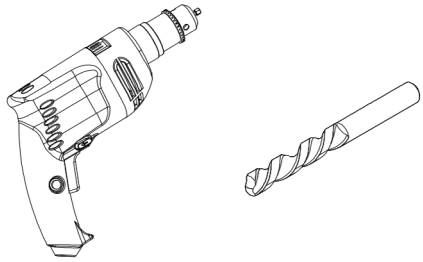

Kanceliarinis peilis

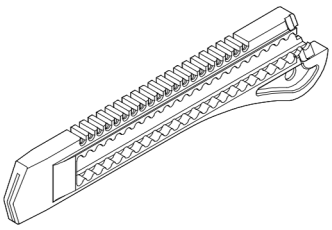

Silikono pistoletas ir silikonas

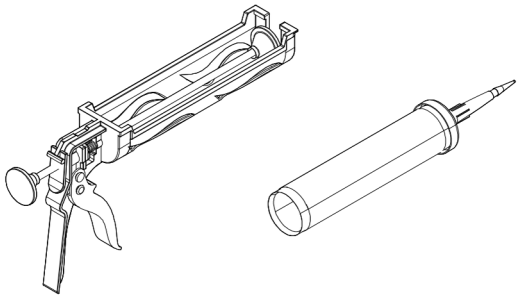

Ruletė

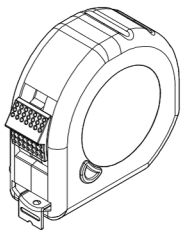

Gulsčiukas

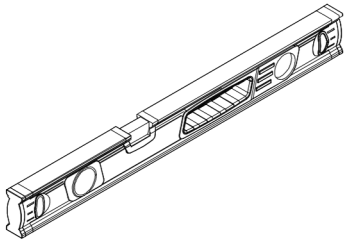

Plaktukas

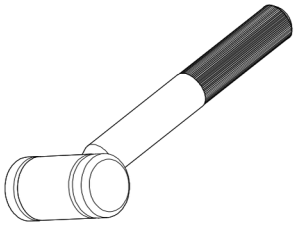

1-asis montavimo etapas. Profiliai

M7037

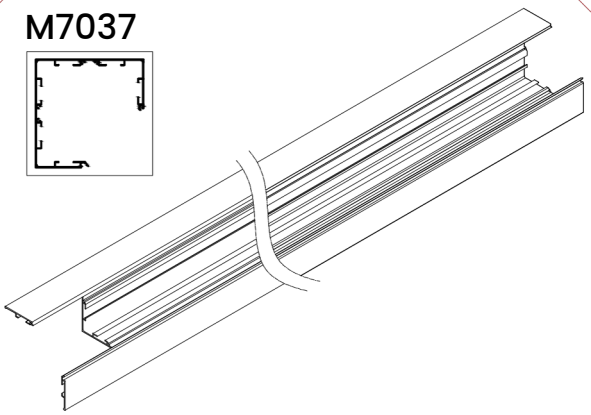

A-1 A-2

3x3 sistemai: 2 vnt.
3x4 sistemai: 2 vnt.
3x5 sistemai: 2 vnt.

M7028

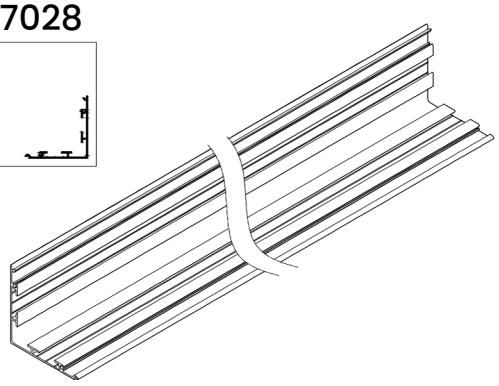

A-1 A-2

3x3 sistemai: 2 vnt.
3x4 sistemai: 2 vnt.
3x5 sistemai: 2 vnt.

M7137

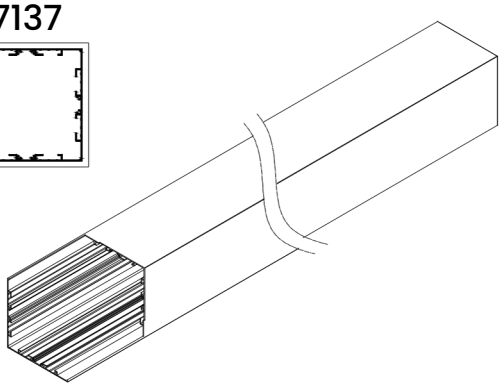

B-1 B-2

3x3 sistemai: 2 vnt.
3x4 sistemai: 2 vnt.
3x5 sistemai: 2 vnt.

M7034

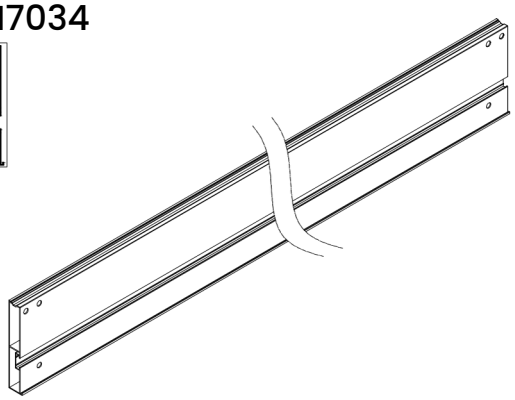

C-1 C-2

3x3 sistemai: 2 vnt.
3x4 sistemai: 2 vnt.
3x5 sistemai: 2 vnt.

M7035

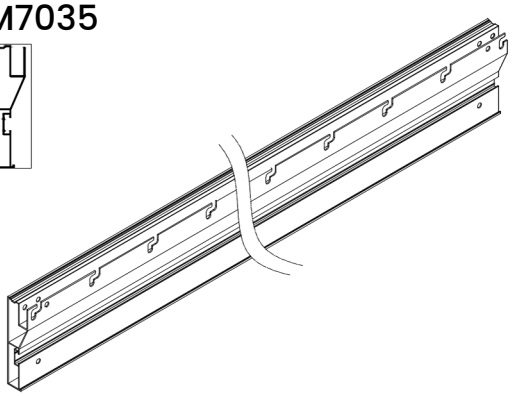

D-1 D-2

3x3 sistemai: 2 vnt.
3x4 sistemai: 2 vnt.
3x5 sistemai: 2 vnt.

M7033

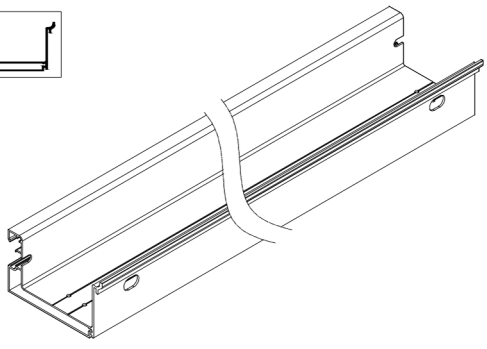

E-1 E-2 F-1 F-2

3x3 sistemai: 4 vnt.
3x4 sistemai: 4 vnt.
3x5 sistemai: 4 vnt.

1-asis montavimo etapas. Detalės ir priedai

EM07100104

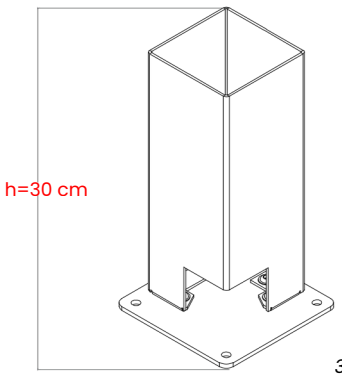

3x3 sistemai: 4 vnt.
3x4 sistemai: 4 vnt.
3x5 sistemai: 4 vnt.

EM07200027

Ši detalė turi kryptį.

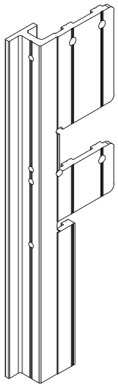

3x3 sistemai: 8 vnt.
3x4 sistemai: 8 vnt.
3x5 sistemai: 8 vnt.

EM07200028

Ši detalė turi kryptį.

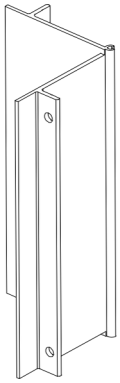

3x3 sistemai: 4 vnt.
3x4 sistemai: 4 vnt.
3x5 sistemai: 4 vnt.

EM06100186

Ši detalė turi kryptį.

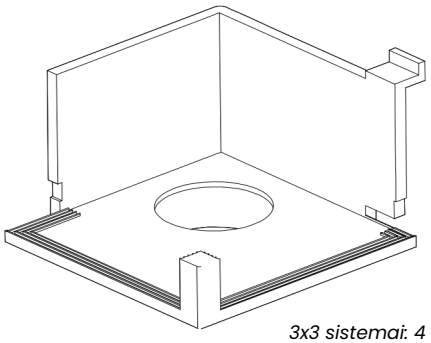

3x3 sistemai: 4 vnt.
3x4 sistemai: 4 vnt.
3x5 sistemai: 4 vnt.

EM06100229 - (Juoda)
EM06100295 - (Balta)

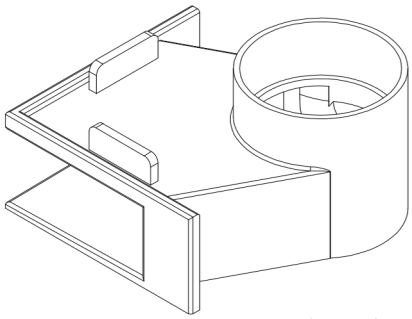

3x3 sistemai: 2 vnt.
3x4 sistemai: 2 vnt.
3x5 sistemai: 2 vnt.

EM06100245

Ø50mm

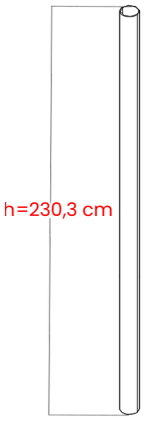

3x3 sistemai: 2 vnt.
3x4 sistemai: 2 vnt.
3x5 sistemai: 2 vnt.

1-asis montavimo etapas. Detalės ir priedai

EM10200006

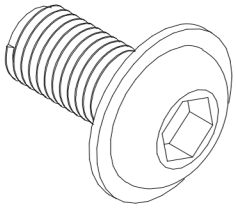

3x3 sistemai: 24 vnt.
3x4 sistemai: 24 vnt.
3x5 sistemai: 24 vnt.

EM10200025

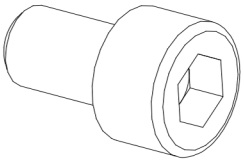

3x3 sistemai: 16 vnt.
3x4 sistemai: 16 vnt.
3x5 sistemai: 16 vnt.

EM13000062/EM13000063

Šešiakampis raktas Nr. 4 ir Nr. 5

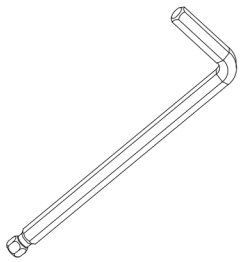

3x3 sistemai: 1 vnt.
3x4 sistemai: 1 vnt.
3x5 sistemai: 1 vnt.

EM10100005

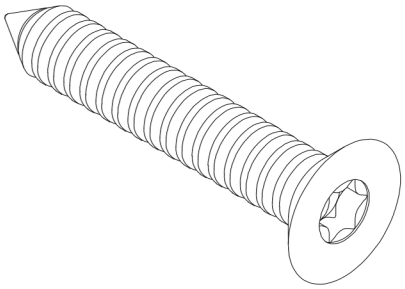

3x3 sistemai: 12 vnt.
3x4 sistemai: 12 vnt.
3x5 sistemai: 12 vnt.

EM10100030

3,9x25mm savisriegis

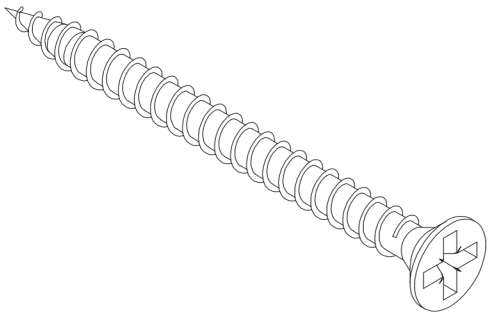

3x3 sistemai: 16 vnt.
3x4 sistemai: 16 vnt.
3x5 sistemai: 16 vnt.

EM10100017

3,9x38mm savisriegis

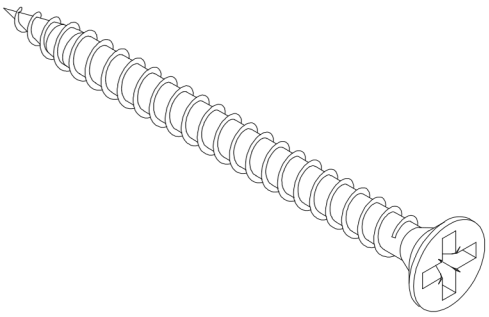

3x3 sistemai: 16 vnt.
3x4 sistemai: 16 vnt.
3x5 sistemai: 16 vnt.

*Paviršius, ant kurio montuojama sistema, turi būti lygus.
*Vietose, kur bus montuojami pergolos stovai, pagrindas turi būti sutvirtintas.

1-asis montavimo etapas. Detalės ir priedai

EM06100291

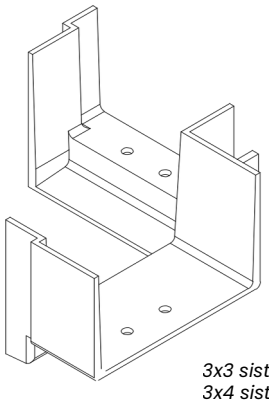

3x3 sistemai: 4 vnt.
3x4 sistemai: 4 vnt.
3x5 sistemai: 4 vnt.

Pamatų įrengimo schema

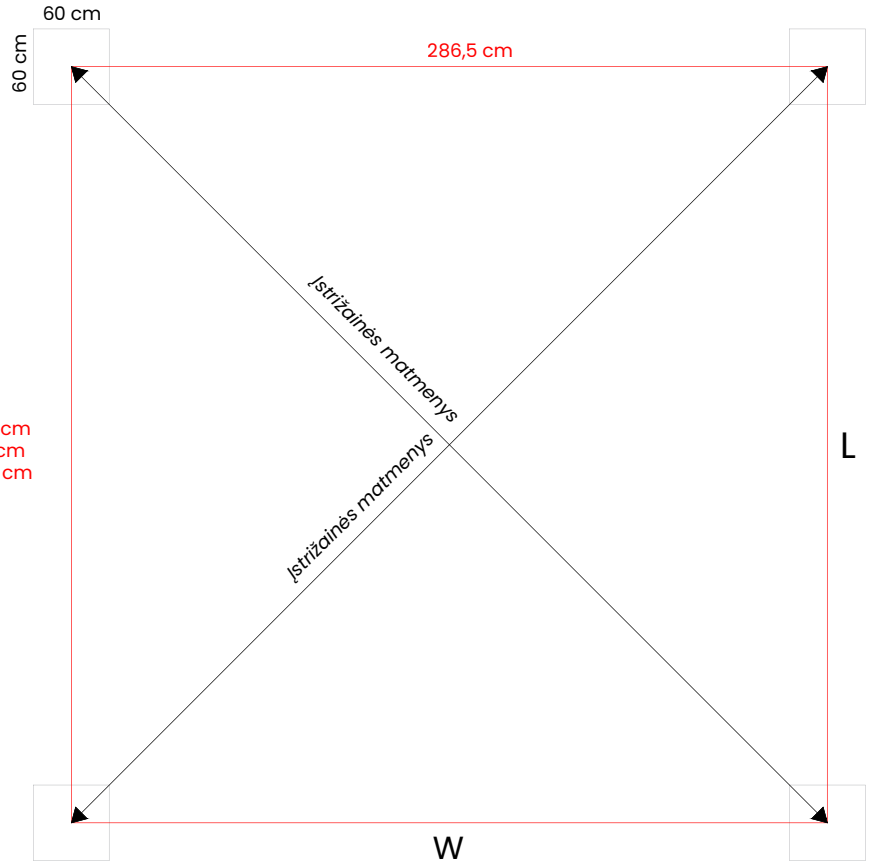

3x3 sistemai: 286,5 cm
3x4 sistemai: 391,3 cm
3x5 sistemai: 496,0 cm

Jei jūsų sistema yra 3x3, įstrižainės matmuo turėtų būti 405 cm.
Jei jūsų sistema yra 3x4, įstrižainės matmuo turėtų būti 485 cm.
Jei jūsų sistema yra 3x5, įstrižainės matmuo turėtų būti 573 cm.

Šie matmenys nurodo atstumą tarp pamatų centrų.

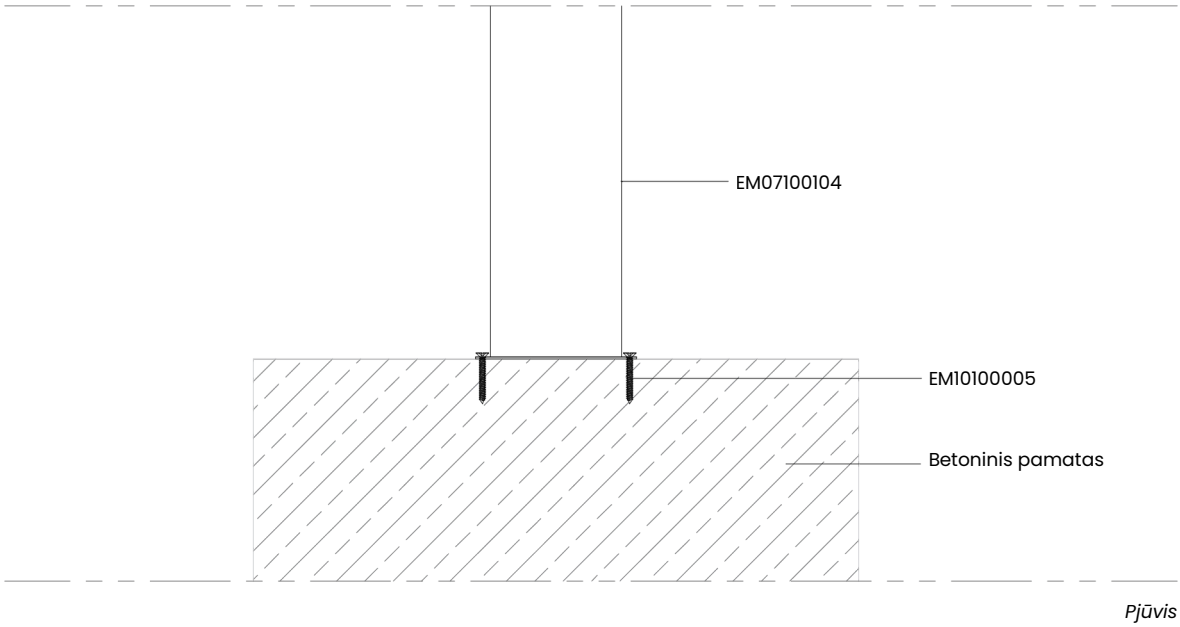

Pjūvis

Siekiant užtikrinti maksimalų jūsų pergolės atsparumą aplinkos poveikiui, rekomenduojame sutvirtinti pagrindą, ant kurio tvirtinama pergolė. Šiuo atžvilgiu patartina sukurti 60x60x80 cm dydžio sutvirtintus taškinius pamatus ir pritvirtinti pergolę prie šių pamatų inkariniais varžtais (EM10100005). Taip pat galite prisukti pergolę tiesiai prie terasos paviršių, tokių kaip akmuo ar medis.

3×3 sistemos matmenų schema

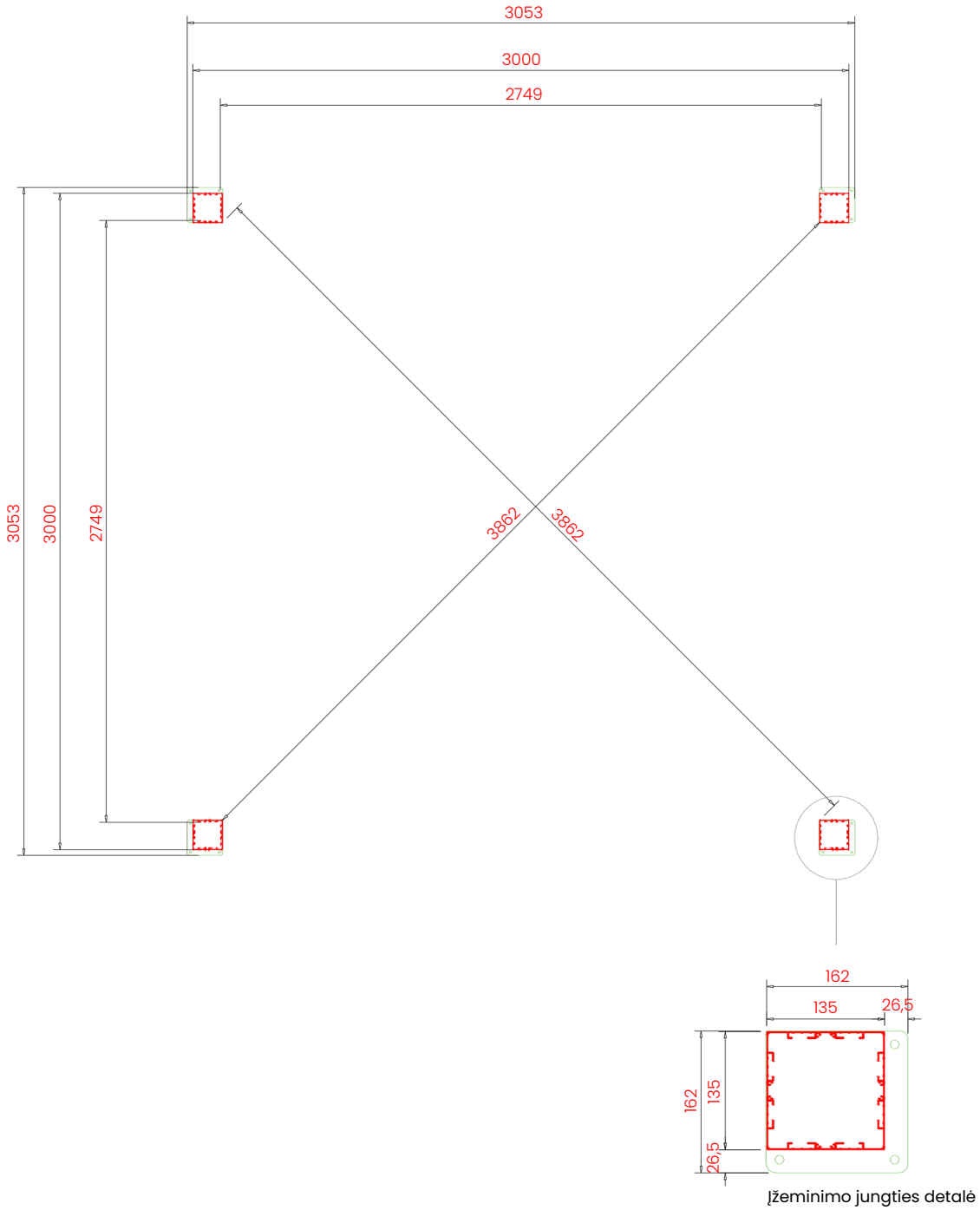

Įžeminimo jungties detalė

Matmenys nurodyti pagal vidinius stulpų kraštus.

3×4 sistemos matmenų schema

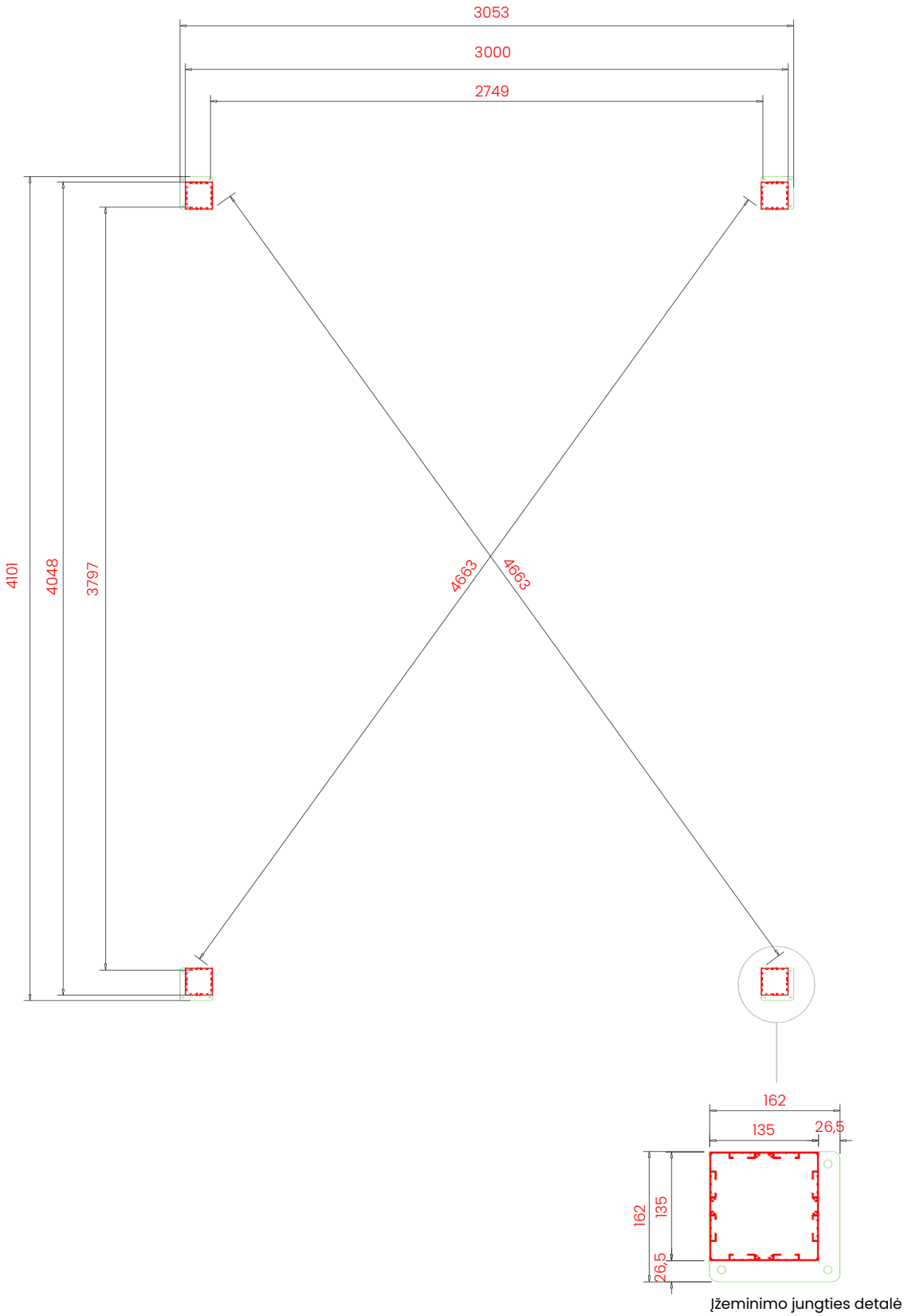

Įžeminimo jungties detalė

Matmenys nurodyti pagal vidinius stulpų kraštus.

3×5 sistemos matmenų schema

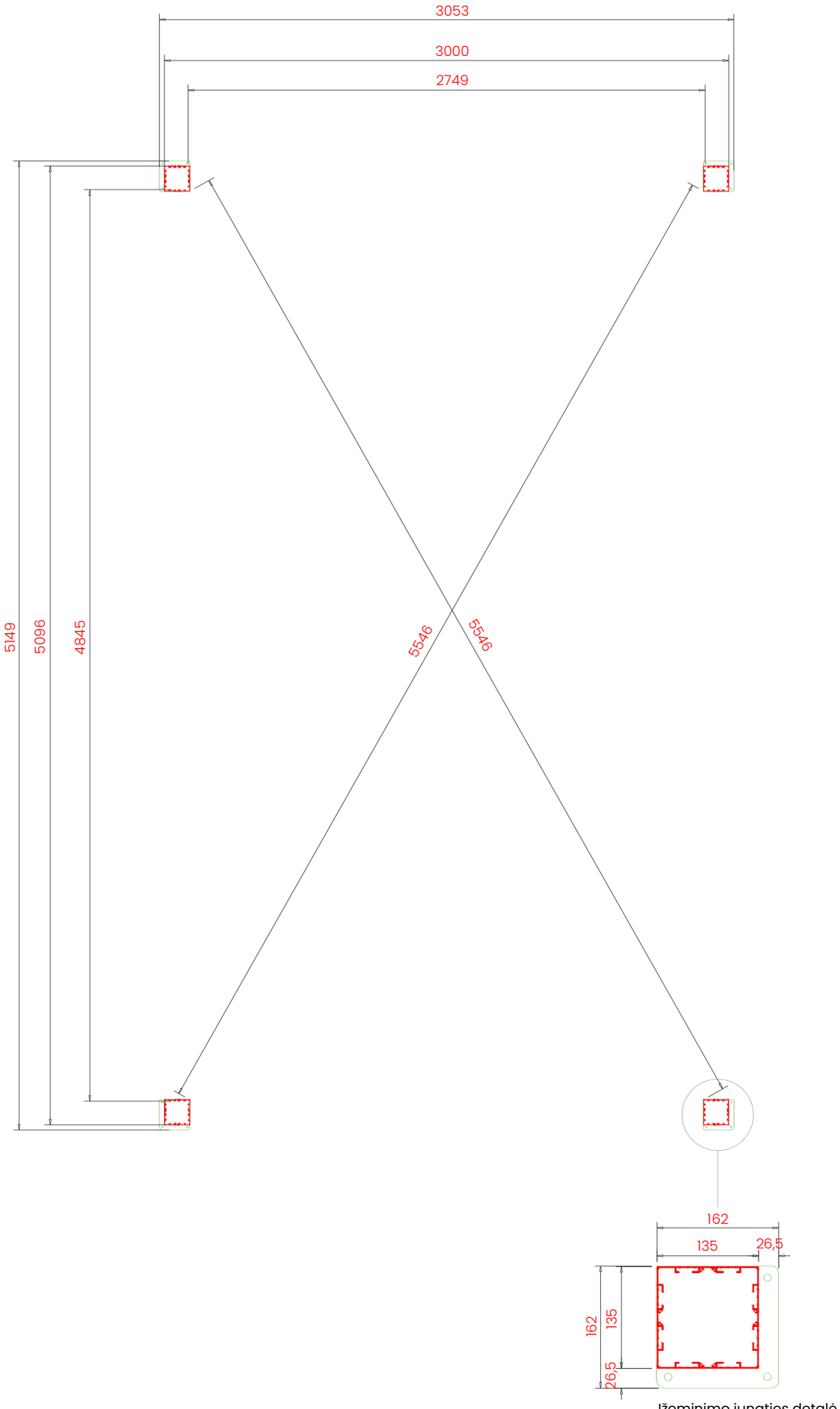

Įžeminimo jungties detalė

Matmenys nurodyti pagal vidinius stulpų kraštus.

1-asis montavimo etapas. Rėmo surinkimas

D1

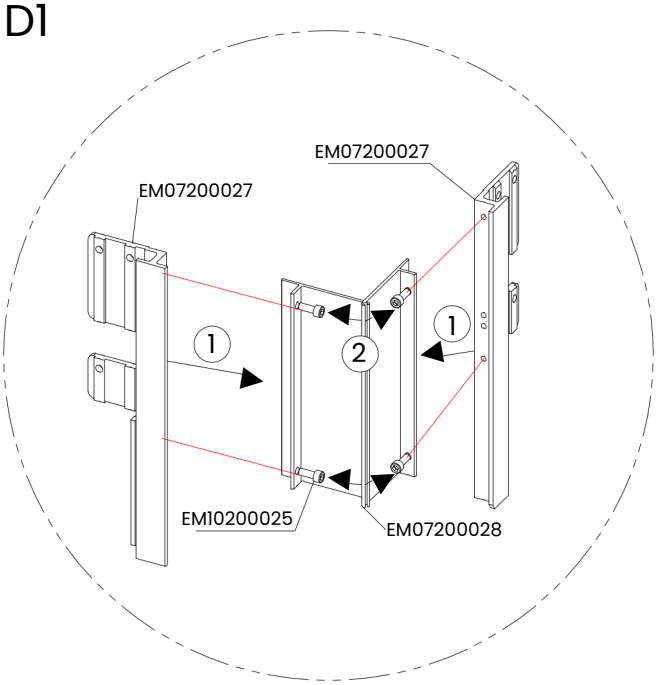

D1

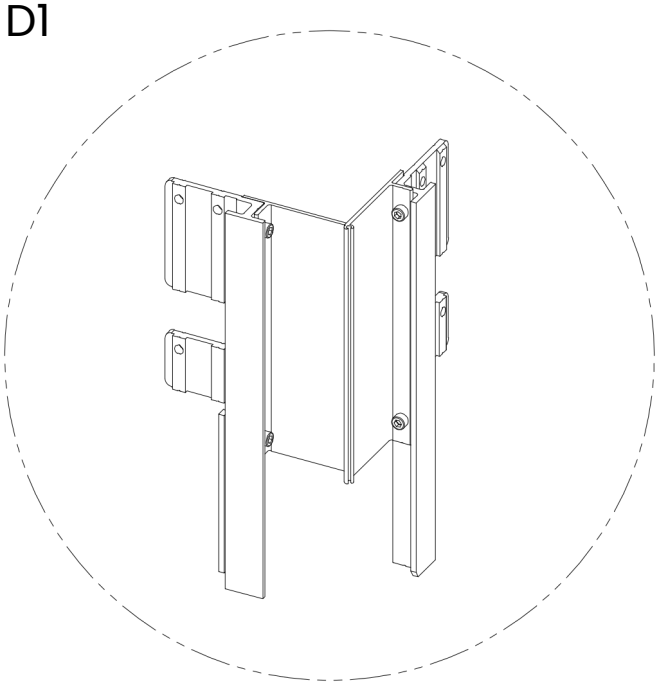

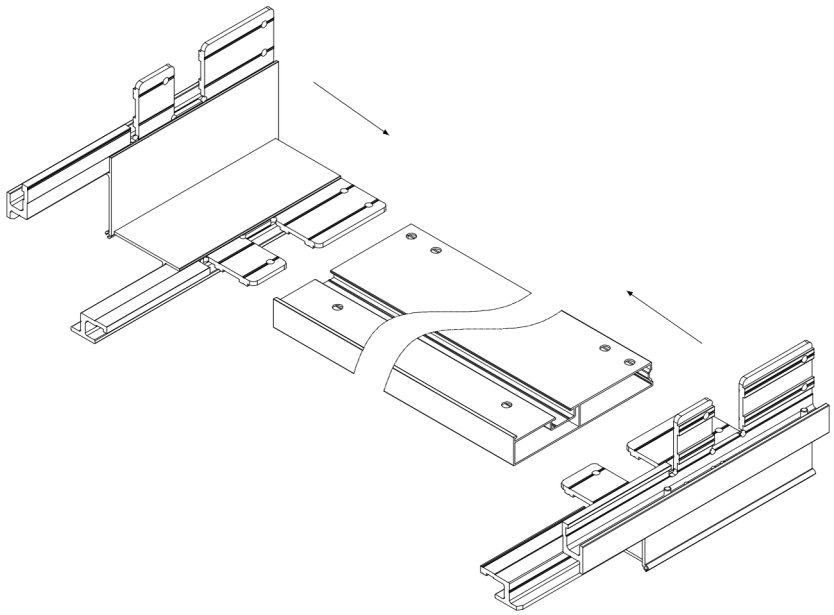

Sujunkite EM07200027 ir EM07200028 detales varžtais – taip paruoškite 4 jungčių komplektus. Paruoštas dešiniąsias ir kairiąsias kampines jungtis įstatykite į C1 kodu pažymėtą profilį ir pritvirtinkite.

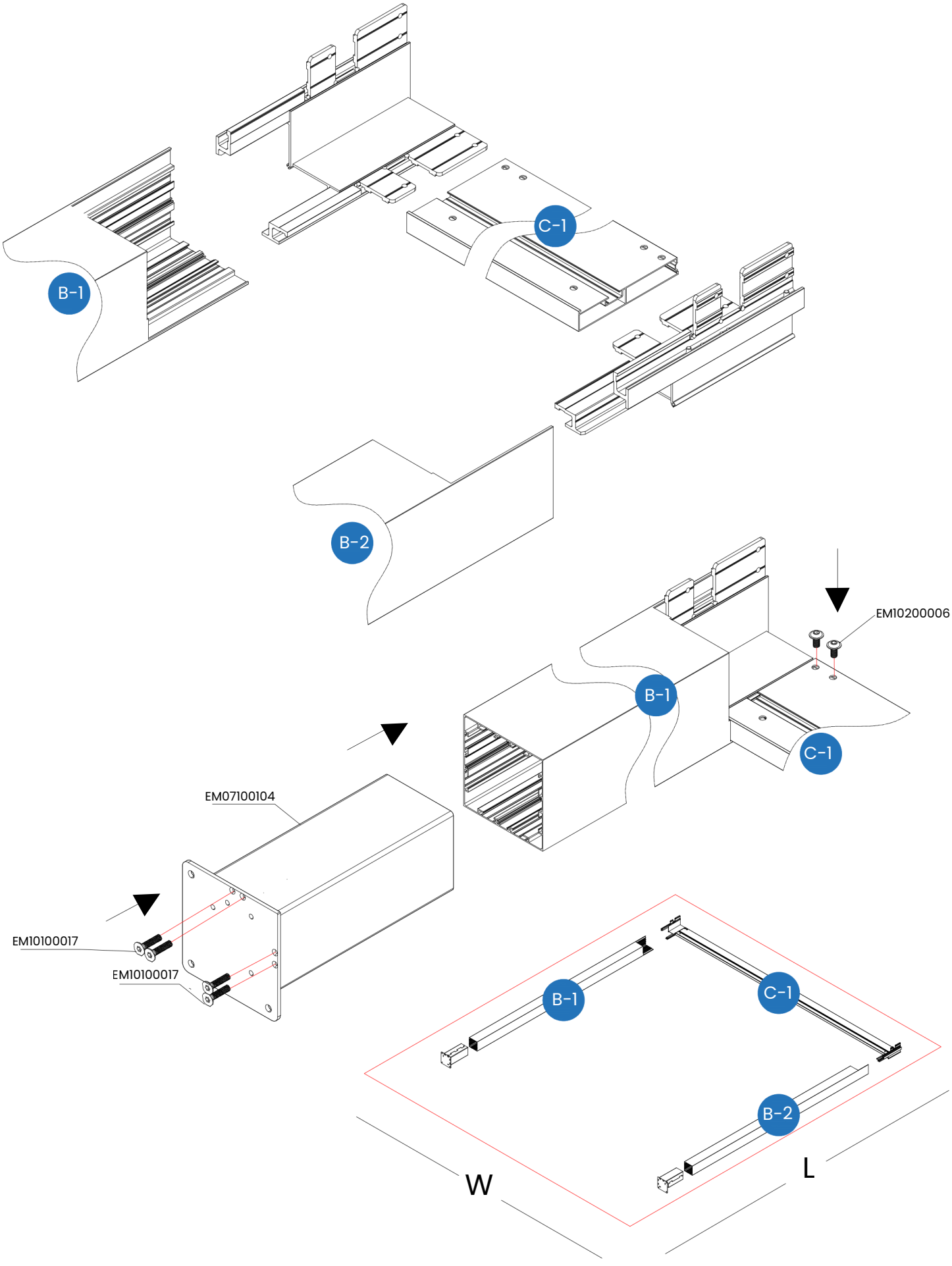

C1 kodu pažymėtą profilį su pritvirtintomis kampinėmis jungtimis įstatykite į M7137 stovus. Prisukite jį per C1 profilyje esančius varžtų kanalus, kaip parodyta paveikslėlyje. Prie stovų pritvirtinkite detalę EM07100104.

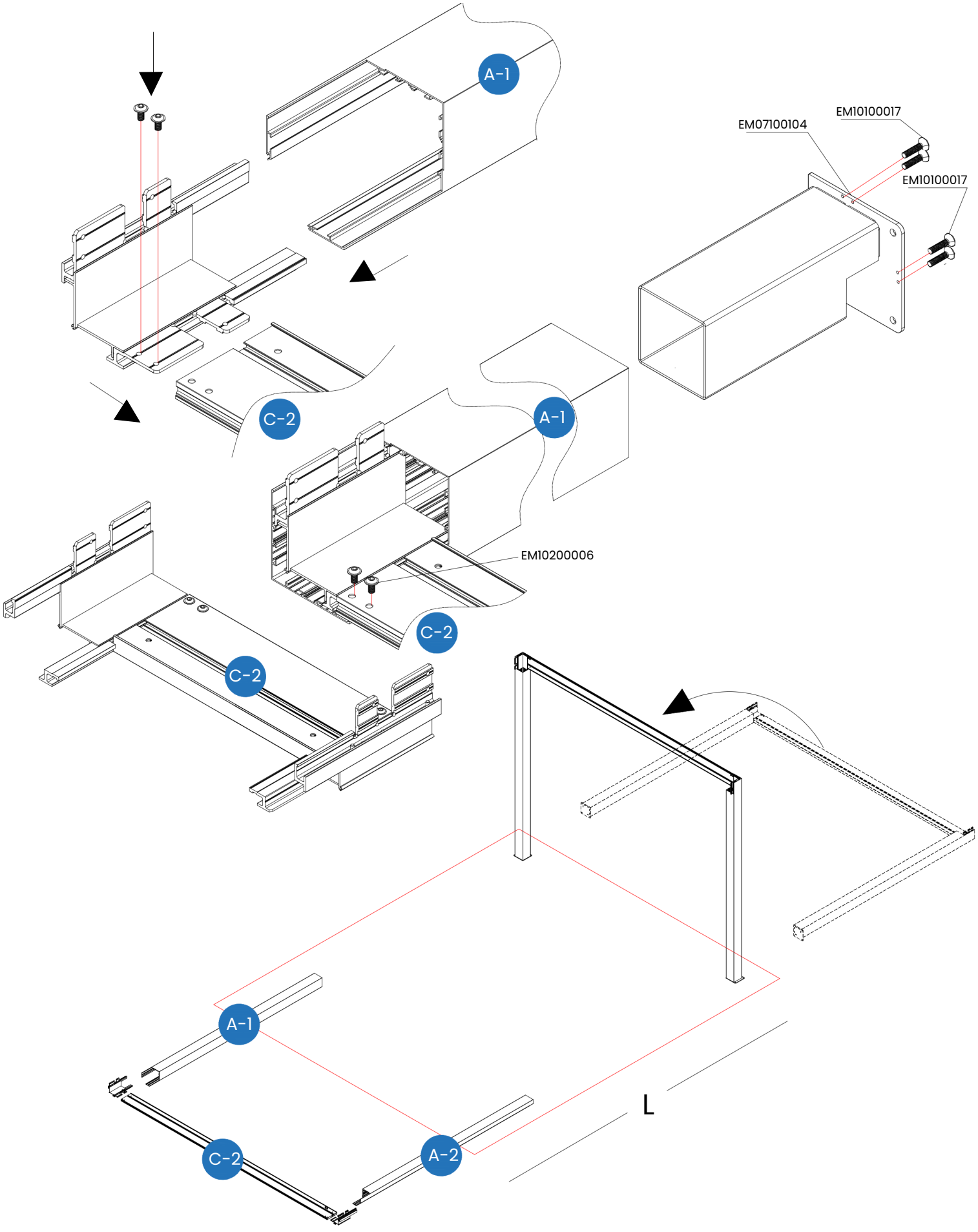

C2 kodu pažymėtą profilį su pritvirtintomis kampinėmis jungtimis įstatykite į M7037 stovus. Prisukite jį per C2 profilyje esančius varžtų kanalus, kaip parodyta paveikslėlyje. Prie stovų pritvirtinkite detalę EM07100104.

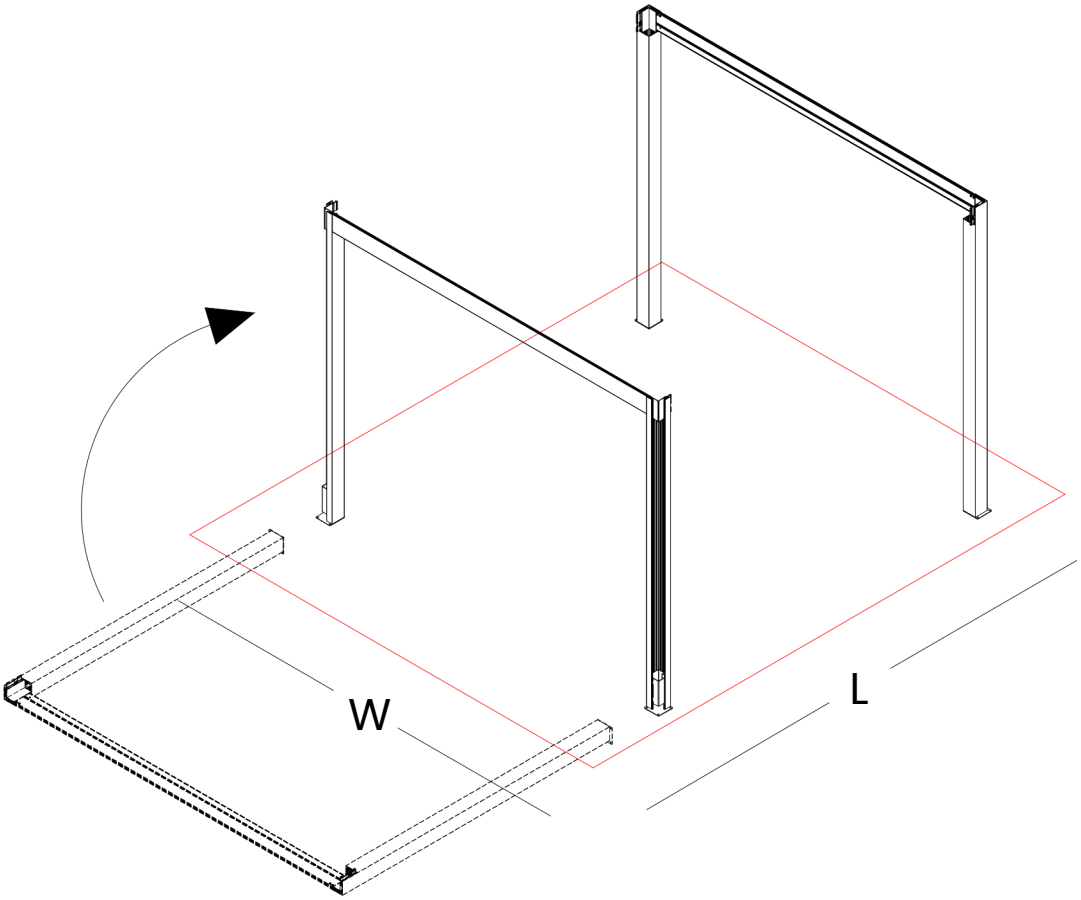

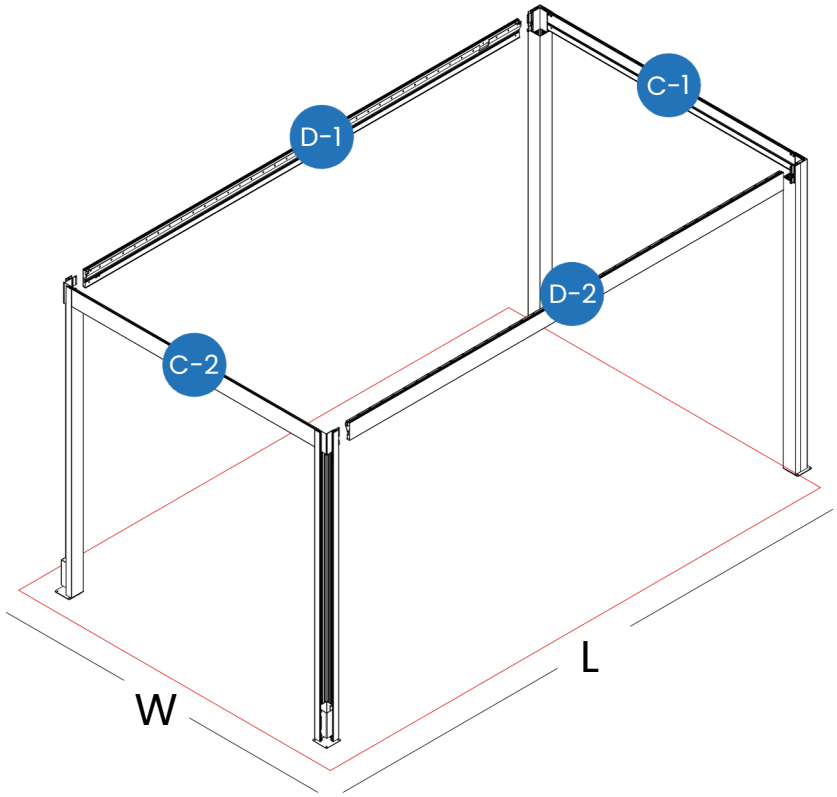

Pakelkite ant grindų U forma surinktą konstrukciją su C2 profiliu, kaip parodyta paveikslėlyje.

D2

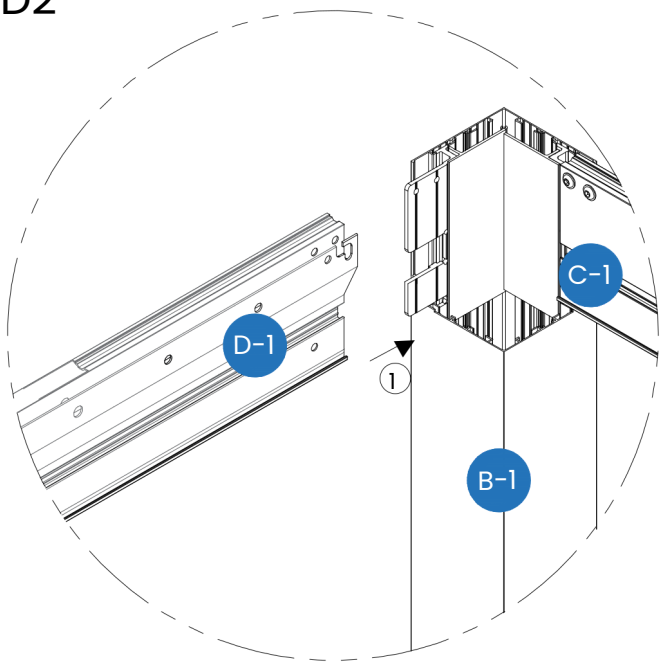

D2

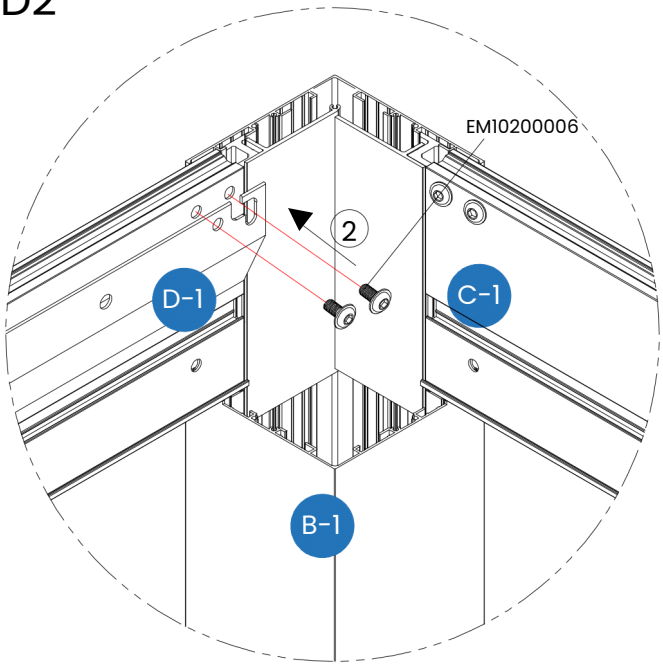

D2

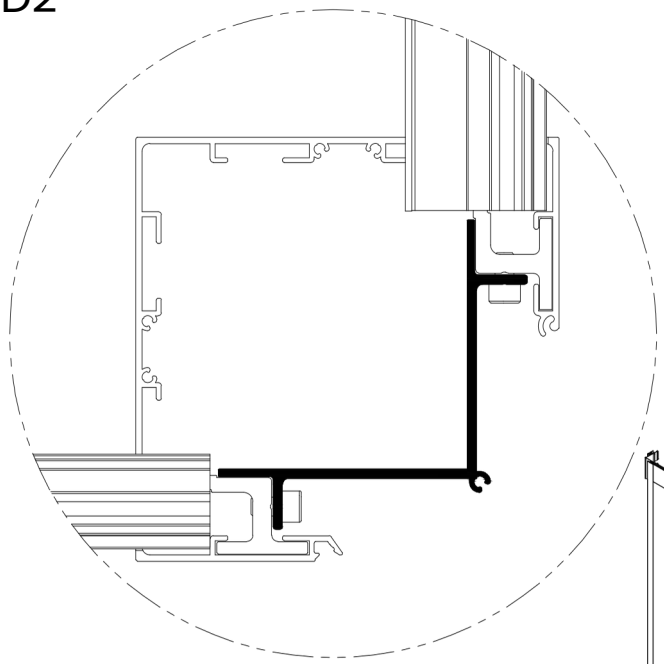

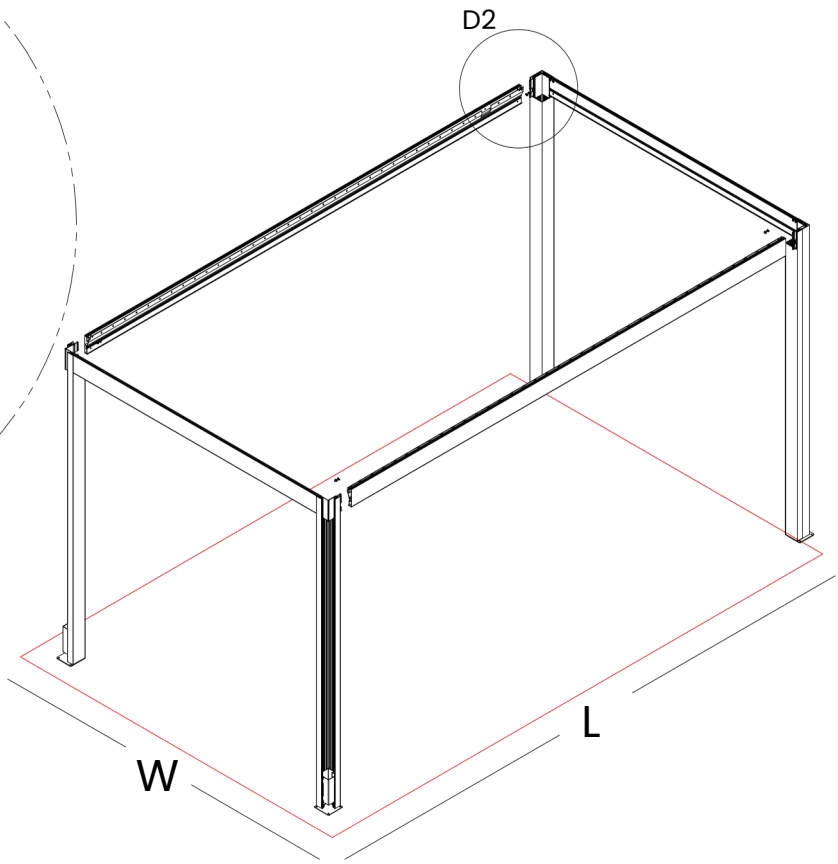

Įstatykite D1 kodu pažymėtą profilį į kampines jungtis, kaip parodyta paveikslėlyje. Įsukite EM10200006 varžtus į varžtų kanalus abiejose profilio pusėse ir pritvirtinkite profilį prie kampinių jungčių.

D3

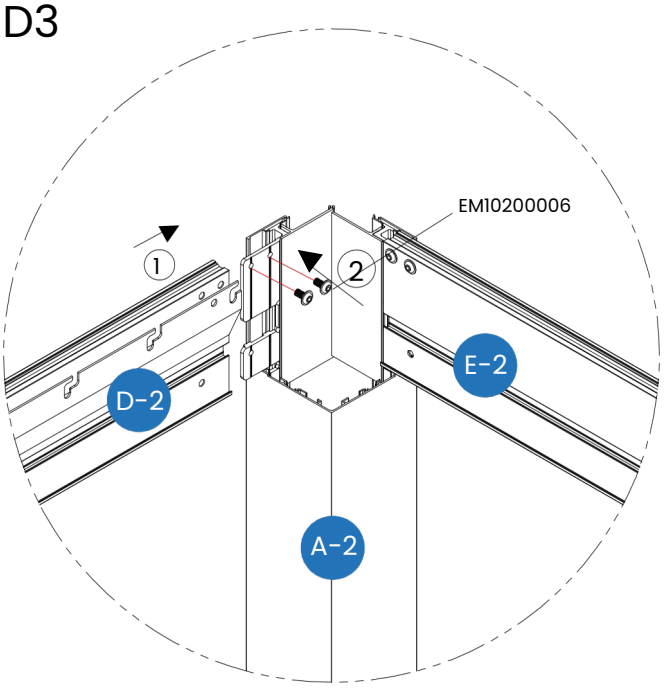

D3

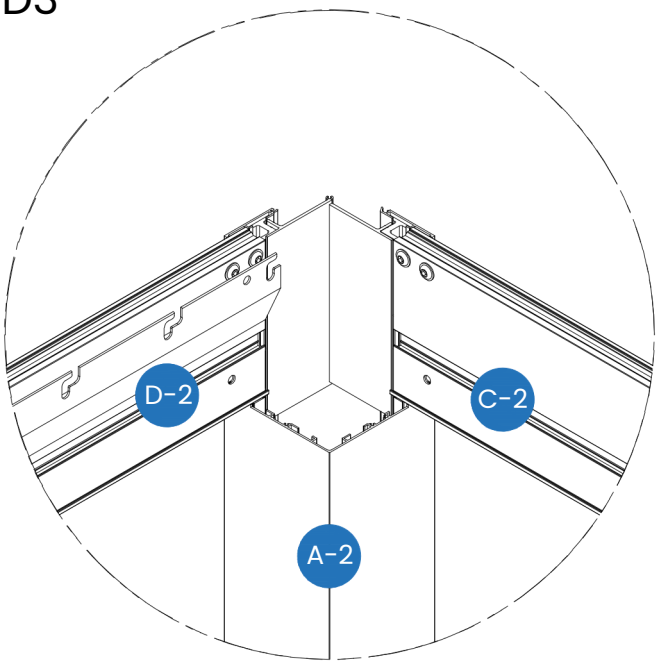

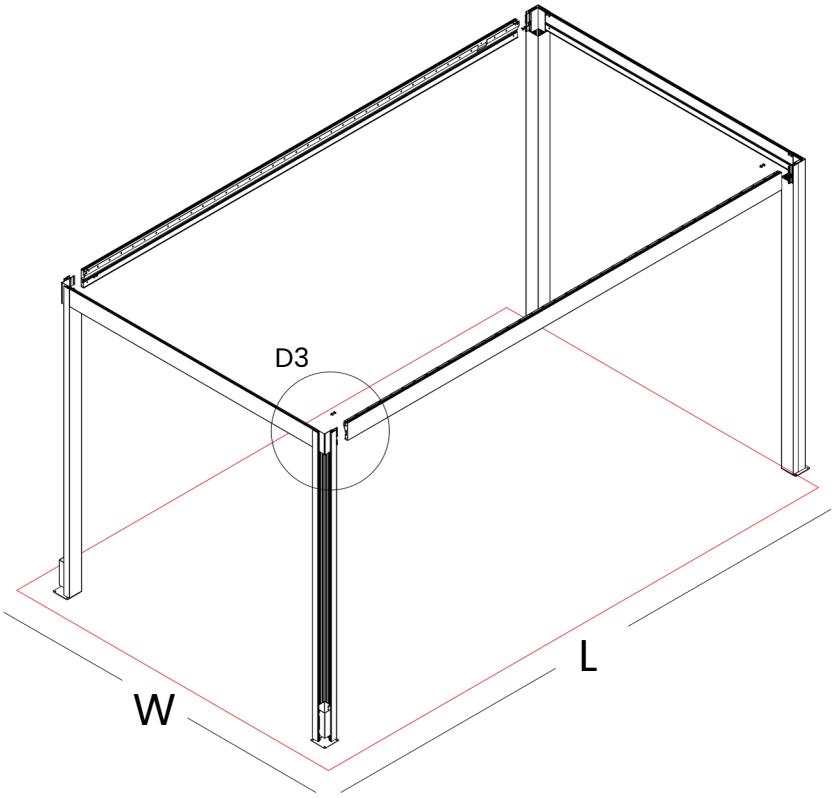

Įstatykite D2 kodu pažymėtą profilį į kampines jungtis, kaip parodyta paveikslėlyje. Įsukite EM10200006 varžtus į varžtų kanalus abiejose profilio pusėse ir pritvirtinkite profilį prie kampinių jungčių.

D4

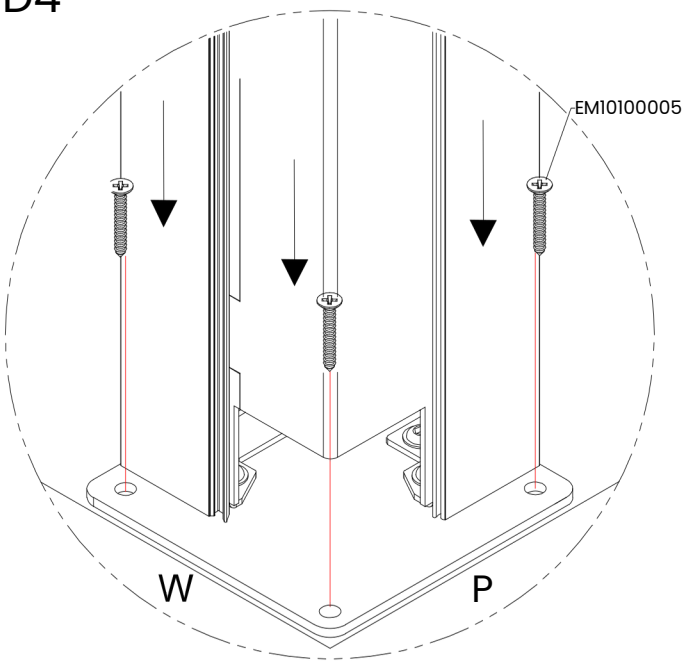

D5

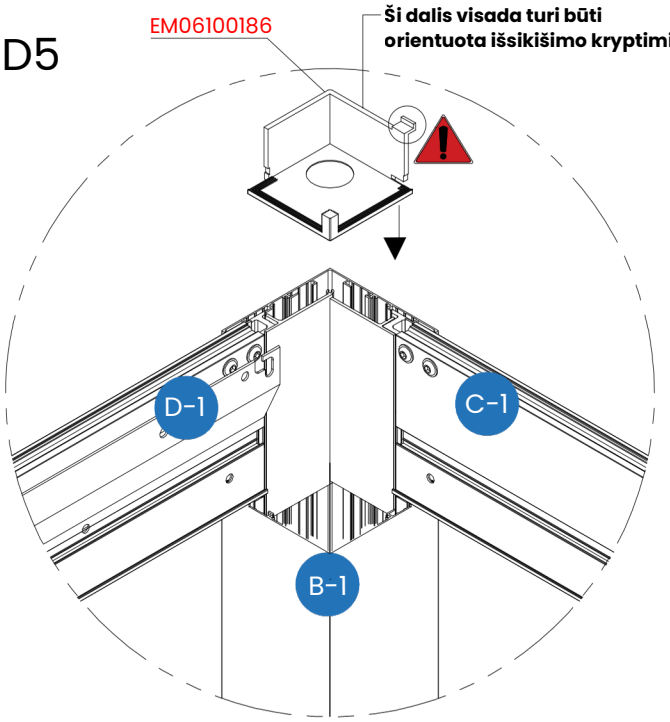

D5

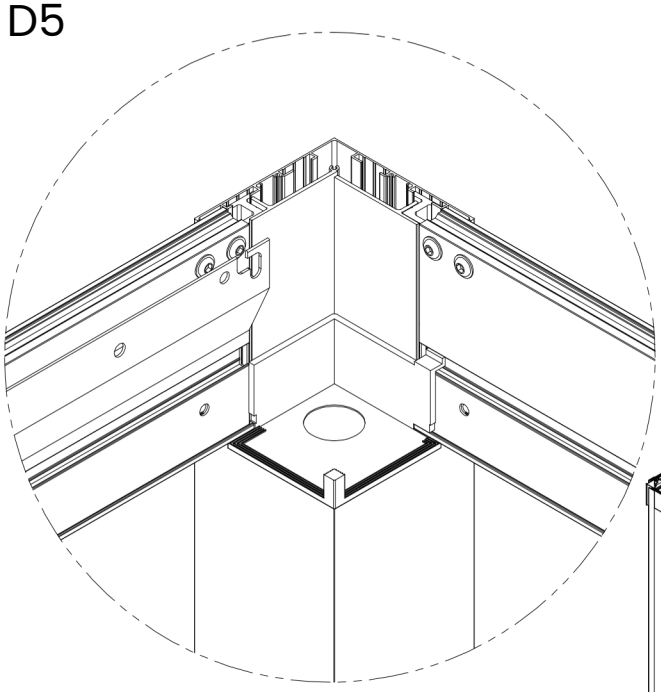

Dėmesio
Išsamesnę informaciją rasite vaizdo įraše „5 žingsnis".

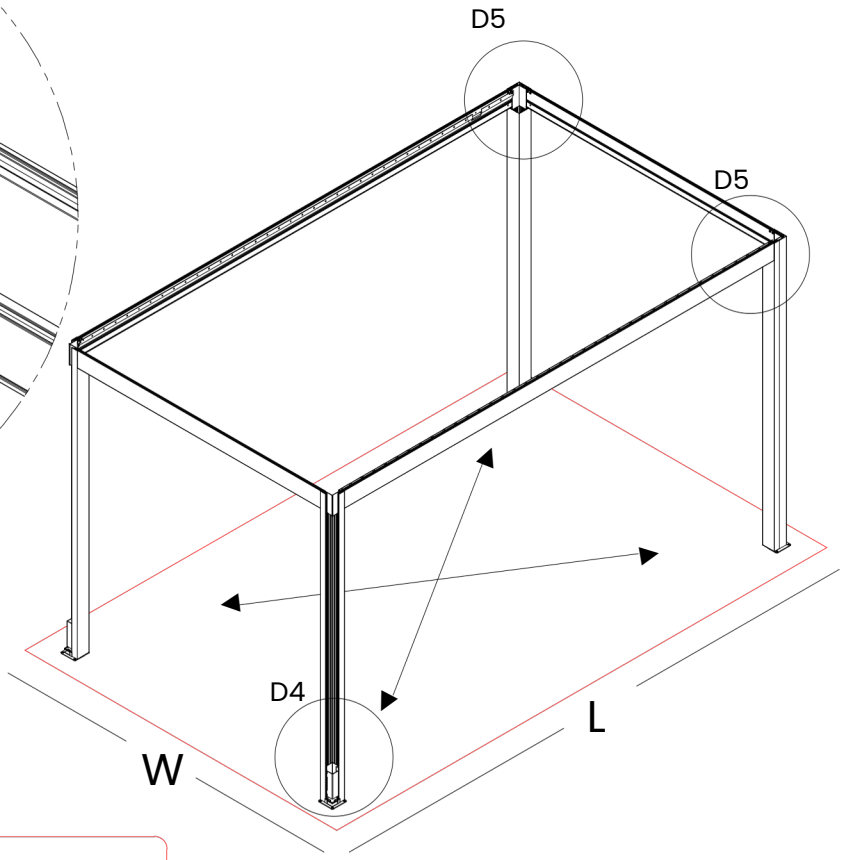

Patikrinkite konstrukcijos įstrižainę

Jei sistema yra 3×3, įstrižainė turi būti 386 cm.
Jei sistema yra 3×4, įstrižainė turi būti 466 cm.
Jei sistema yra 3×5, įstrižainė turi būti 554,5 cm.

Kaip parodyta paveikslėlyje, patikrinkite sistemos įstrižainės matmenis. Jeigu matmenys neatitinka nurodytų, sureguliuokite konstrukciją iki reikiamų matmenų ir pritvirtinkite ją prie pagrindo. Prie priekinių sistemos stovų sumontuokite vandens nutekėjimo tarpines. Vamzdį įkiškite iš viršaus ir įstatykite į tarpines. Visuose keturiuose kampuose sumontuokite gumines sandarinimo tarpines. Priekiniuose kampuose esančias gumines tarpines, pro kurias eina vandens nuvedimo vamzdis, apskritai išpjaukite kanceliariniu peiliu, kaip parodyta paveikslėlyje.

D6

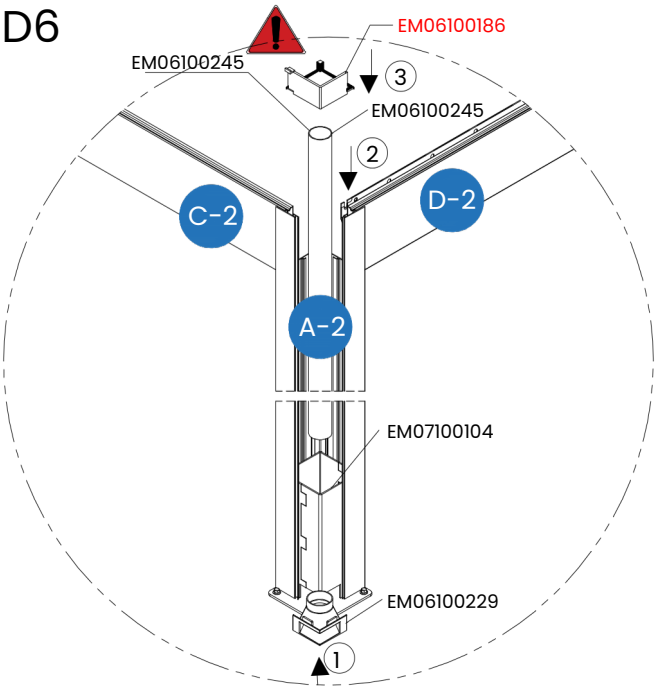
EM06100186
EM06100245
3
EM06100245
2
C-2
D-2
A-2
EM07100104
EM06100229
1

D6

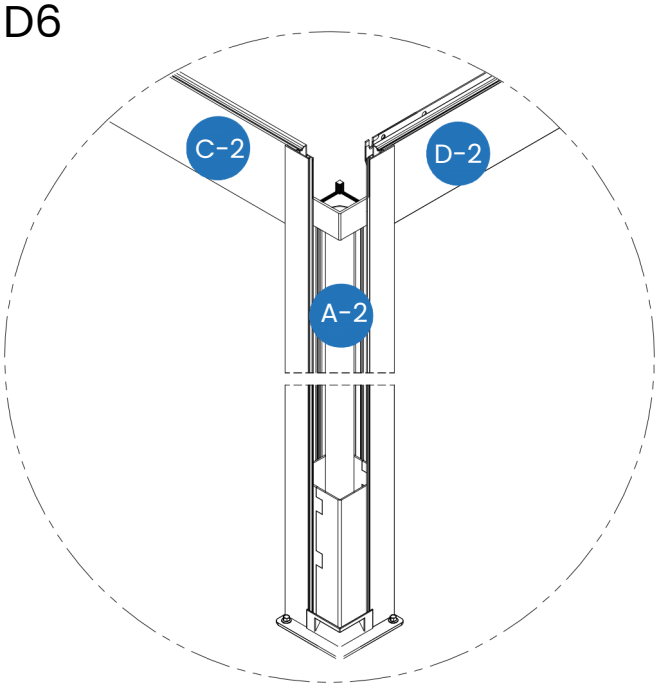
C-2
D-2
A-2

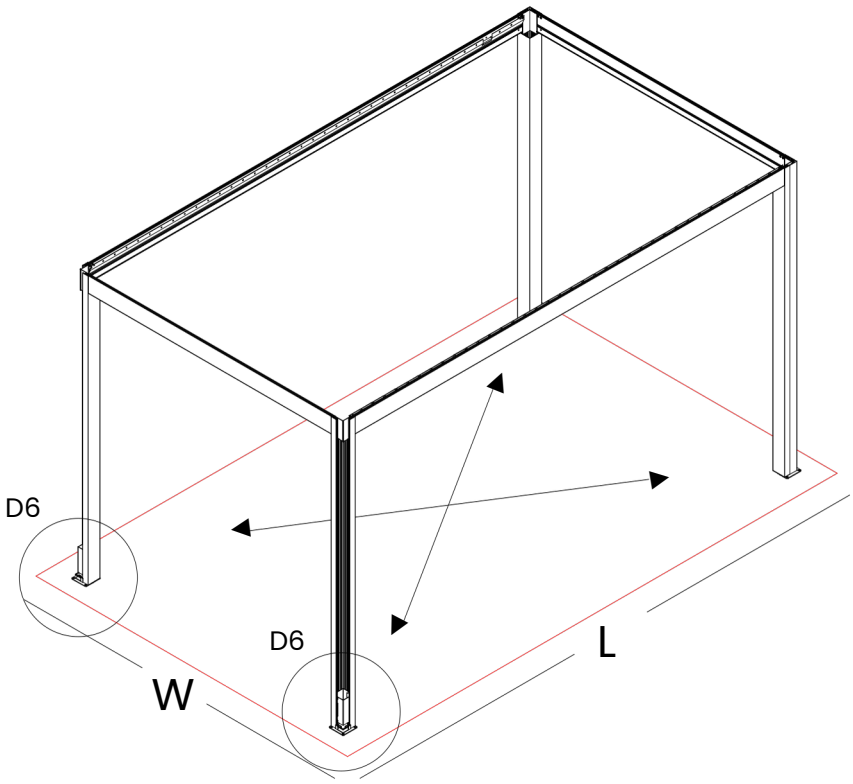
D6
D6
W
L

D7

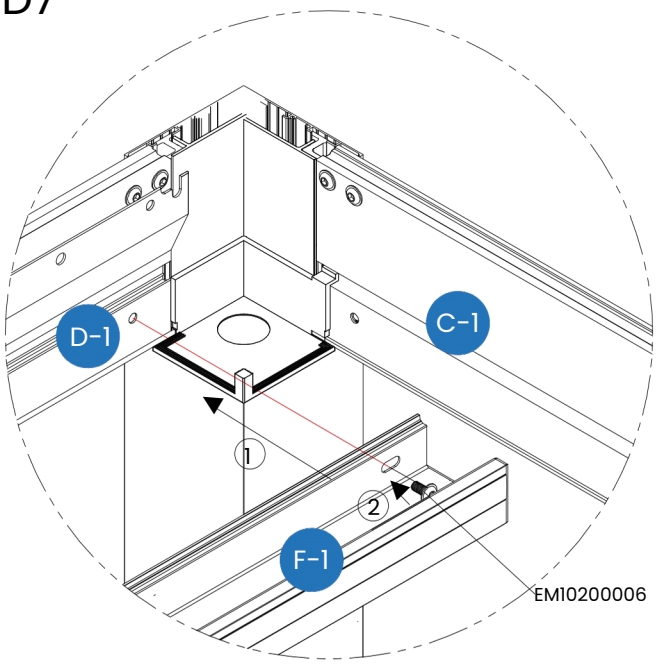

D7

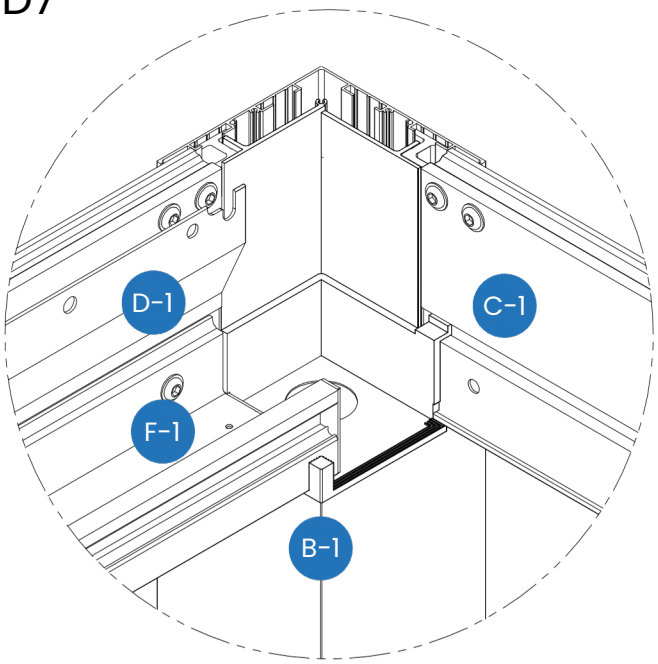

Dėmesio
Išsamesnę informaciją rasite vaizdo įraše „7 žingsnis“.

D7

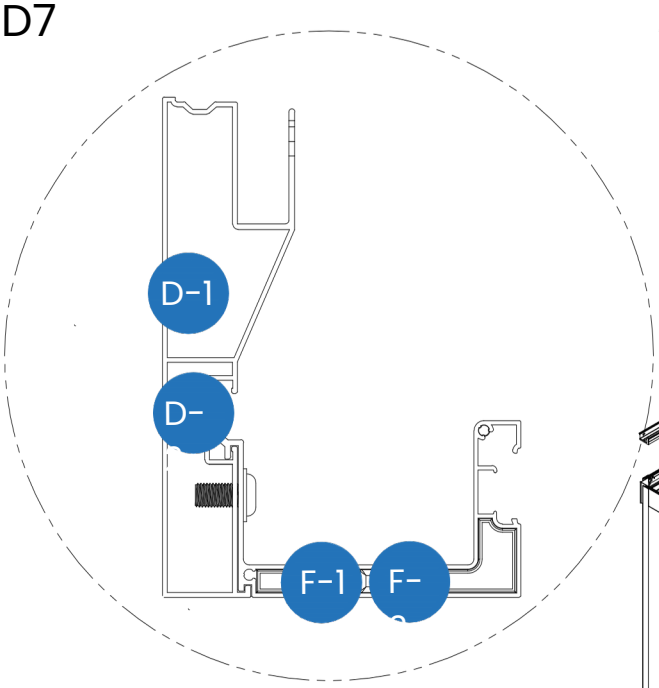

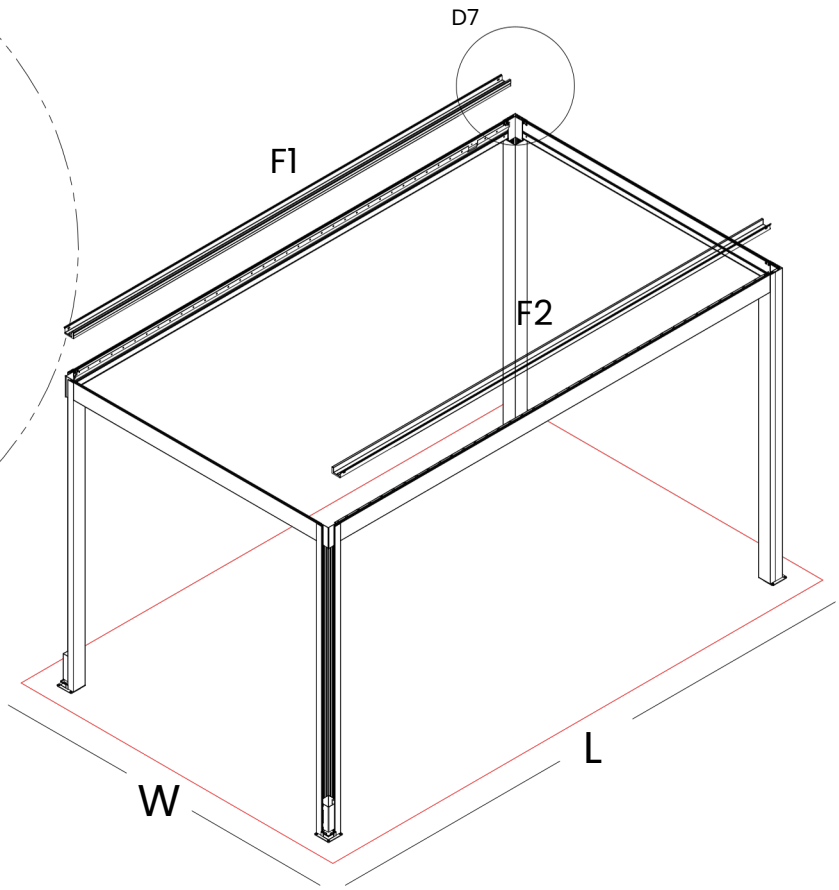

Sumontuokite F1 ir F2 latakus P kryptimi, kaip parodyta paveikslėlyje. Pritvirtinkite juos EM10200006 varžtais.

D8

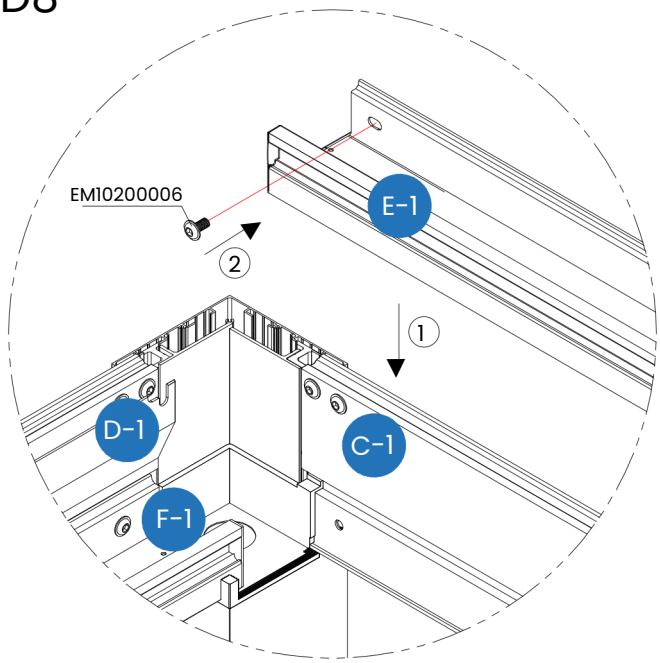

D8

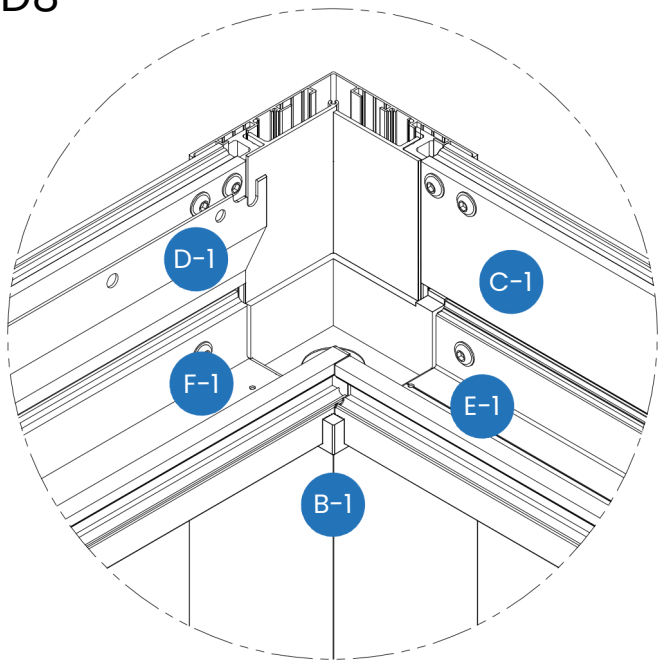

D8

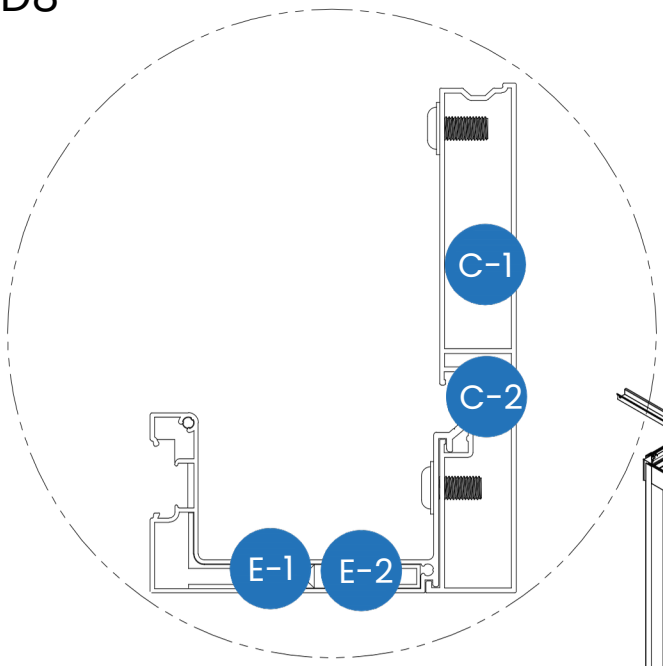

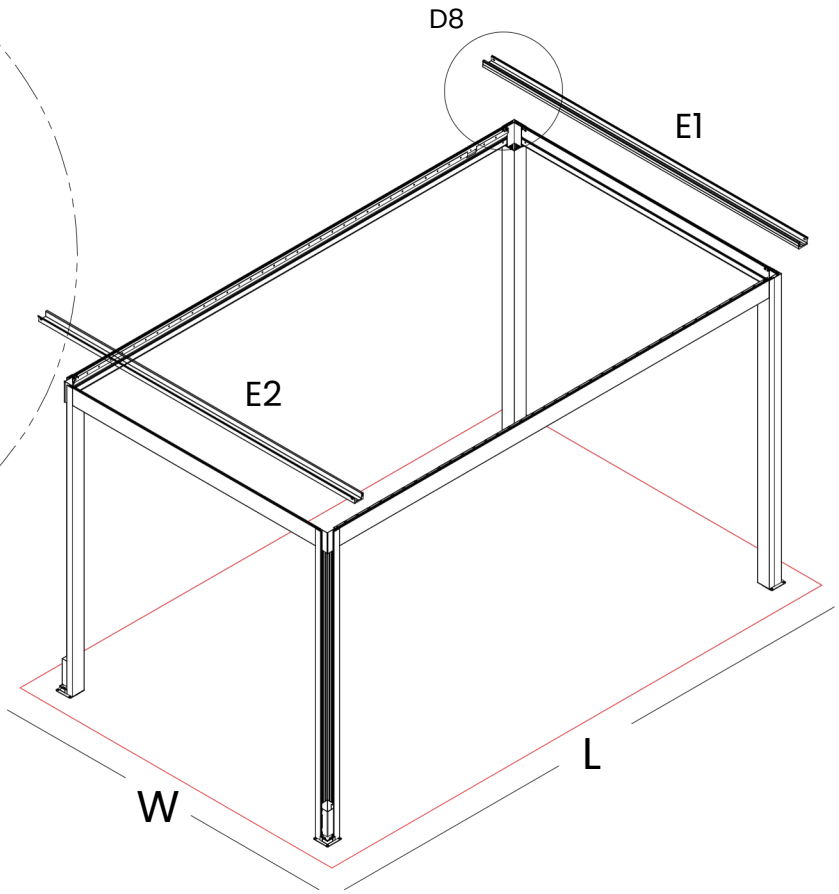

Sumontuokite E1 ir E2 latakus W kryptimi, kaip parodyta paveikslėlyje. Pritvirtinkite juos EM10200006 varžtais.

D9

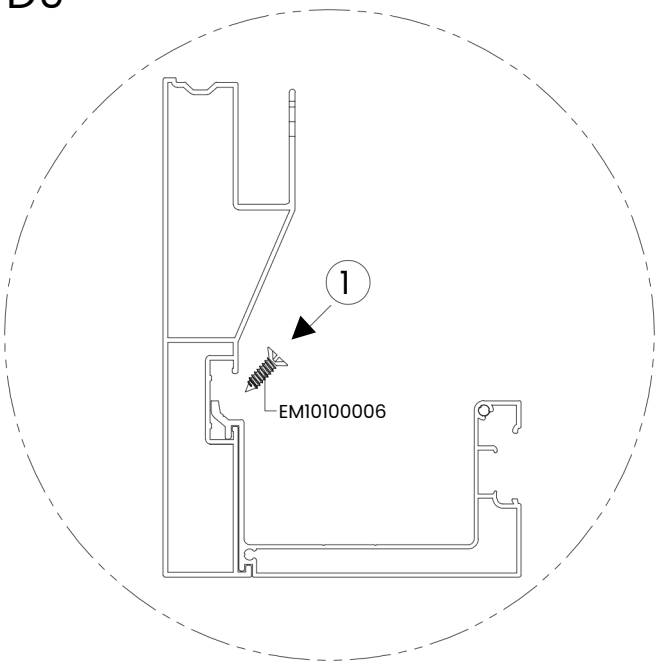

D9

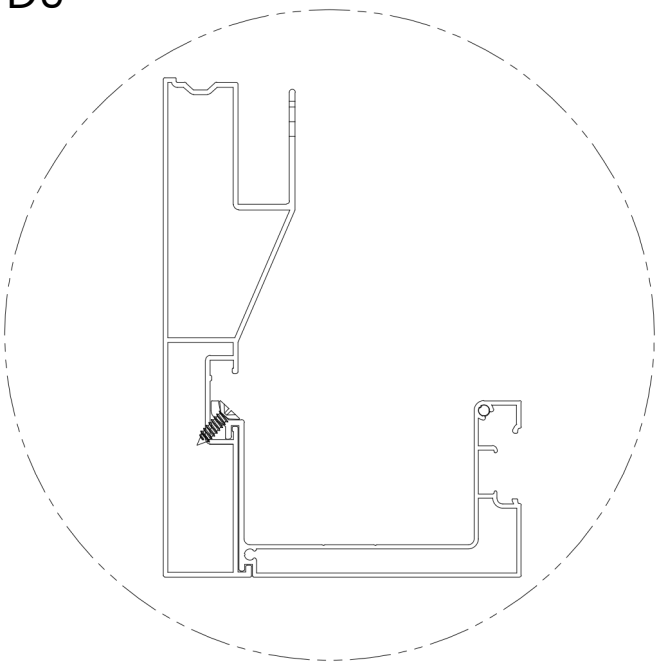

D9

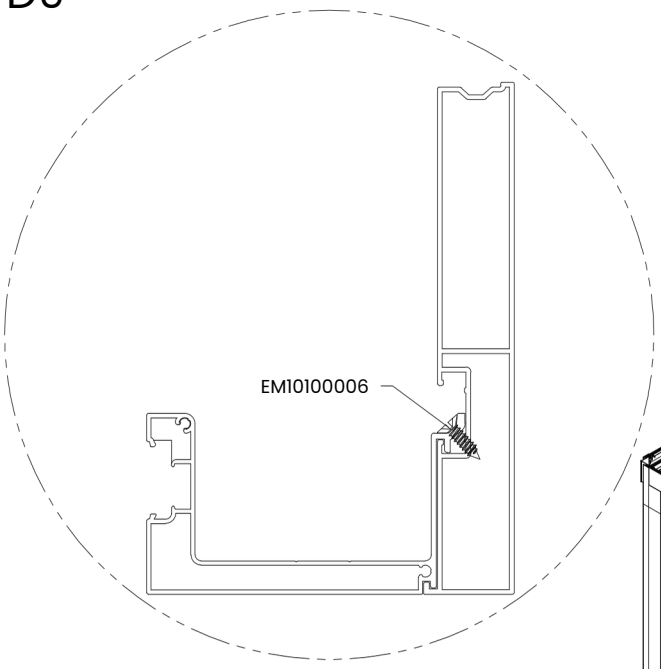

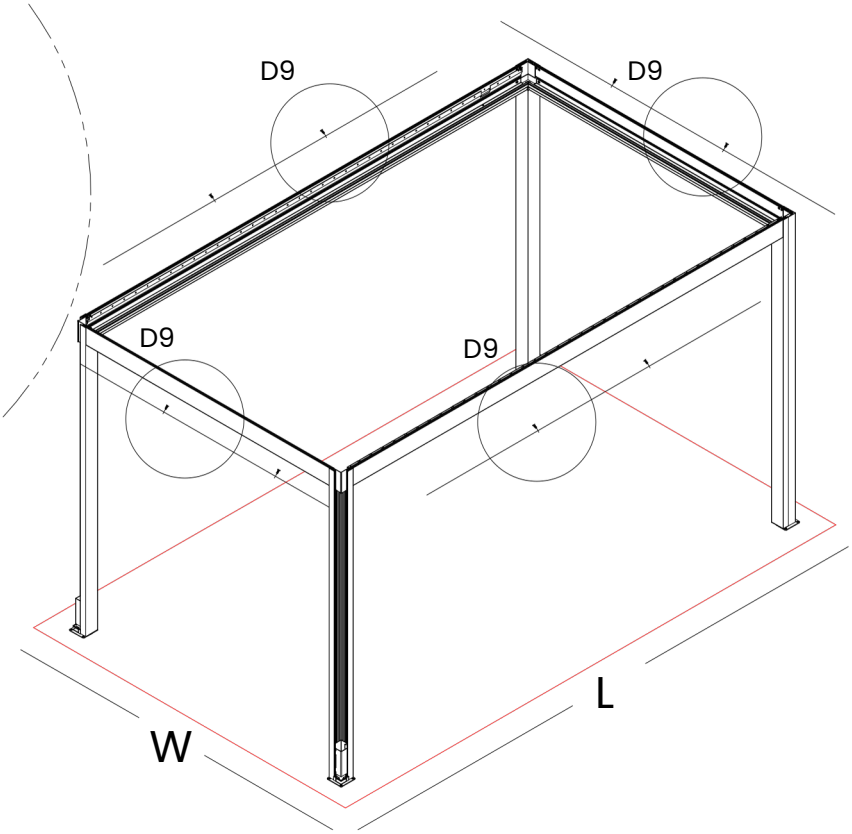

Jeigu pagrindas yra nelygus ir latako profilis netinkamai sutampa su šoniniais profiliais, rekomenduojama jį papildomai prisukti kas 1 metrą, kaip parodyta paveikslėlyje.

D10

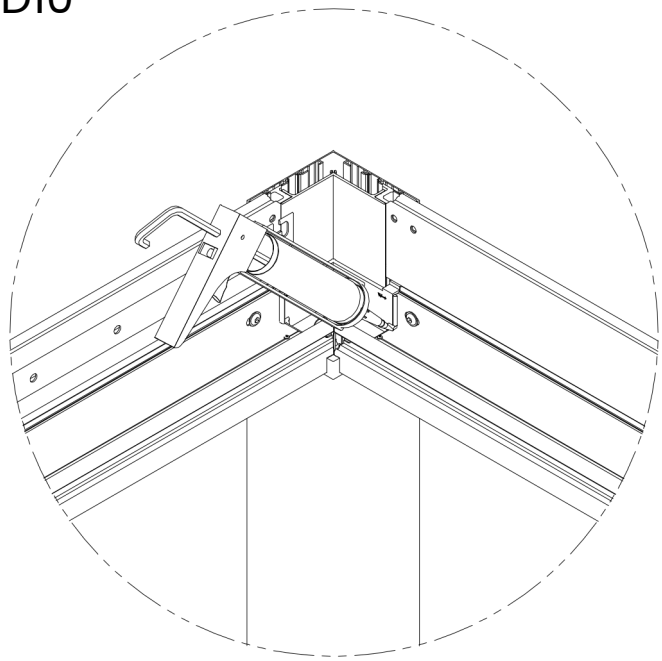

D10

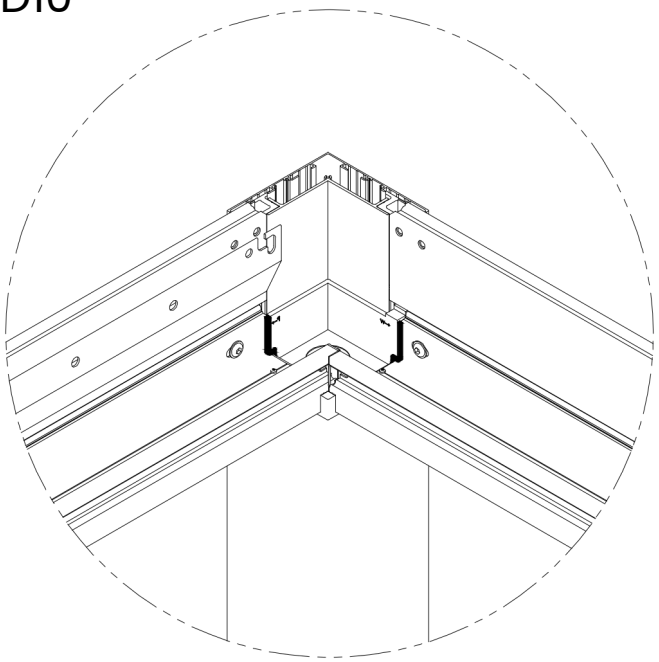

D10

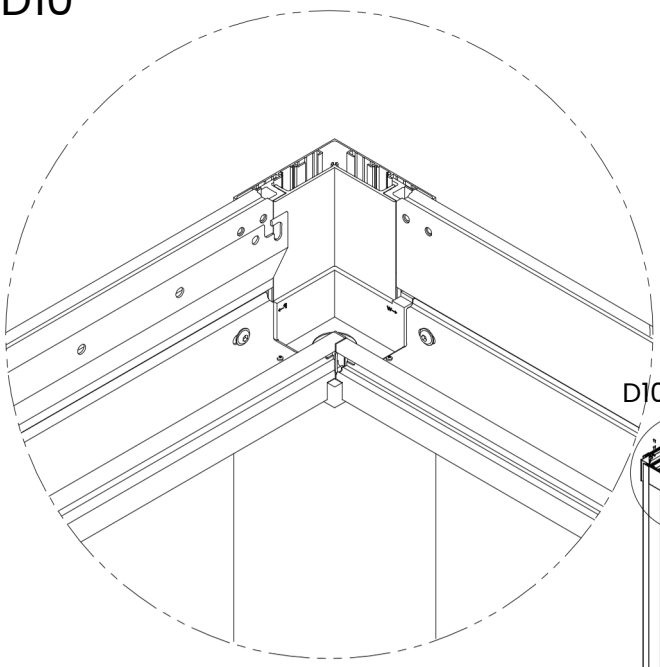

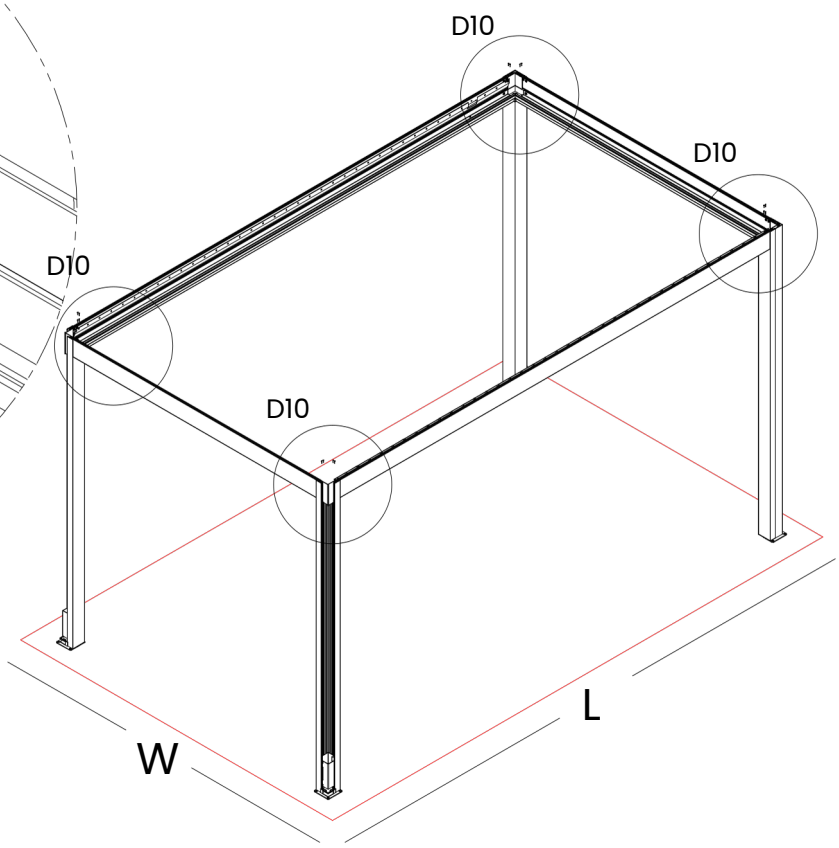

Silikoną užtepkite visuose keturiuose kampuose, guminių tarpinių (EM06100186) sujungimo vietose, kaip parodyta paveikslėlyje.

D11

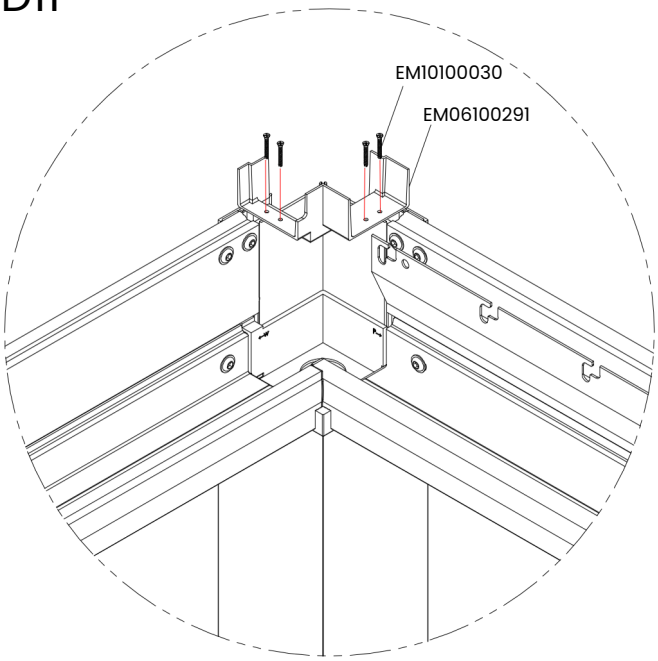

D11

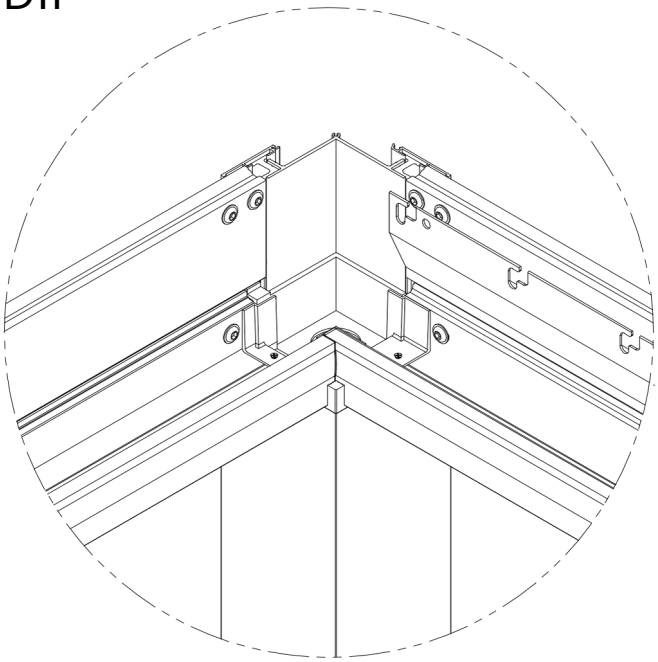

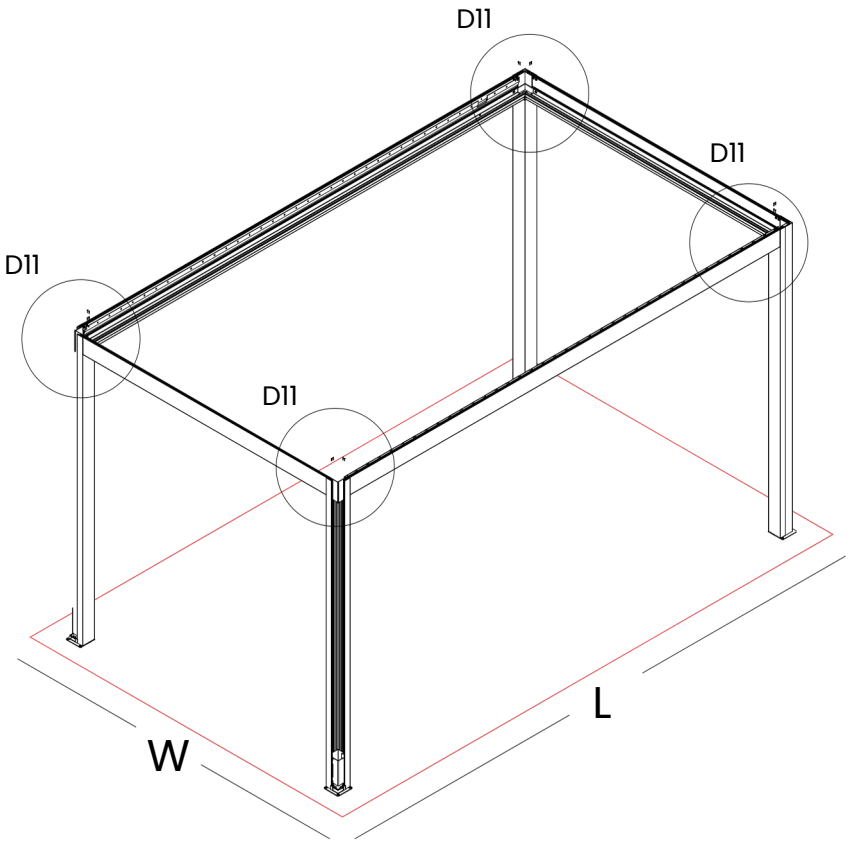

Visus latakus pritvirtinkite iš viršaus kiekviename kampe EM10100030 varžtais, kaip parodyta paveikslėlyje.

2-asis montavimo etapas. Profiliai

M7253

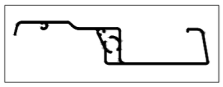

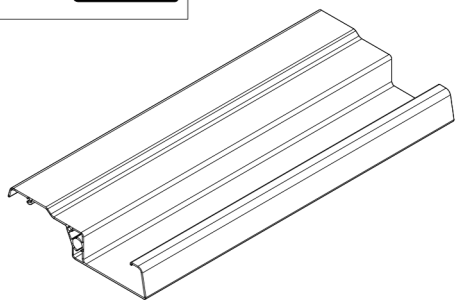

3x3 sistemai: 22 vnt.
3x4 sistemai: 30 vnt.
3x5 sistemai: 38 vnt.

M7031



3x3 sistemai: 2 vnt.
3x4 sistemai: 2 vnt.
3x5 sistemai: 2 vnt.

M7201



3x3 sistemai: 2 vnt.
3x4 sistemai: 2 vnt.
3x5 sistemai: 2 vnt.

M7029



3x3 sistemai: 2 vnt.
3x4 sistemai: 2 vnt.
3x5 sistemai: 2 vnt.

M7030



3x3 sistemai: 2 vnt.
3x4 sistemai: 2 vnt.
3x5 sistemai: 2 vnt.

2-asis montavimo etapas. Detalės ir priedai

EM06100180

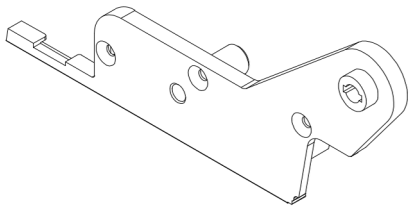

3x3 sistemai: 43 vnt.
3x4 sistemai: 59 vnt.
3x5 sistemai: 75 vnt.

EM07300164

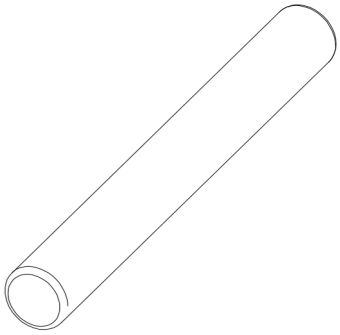

3x3 sistemai: 43 vnt.
3x4 sistemai: 59 vnt.
3x5 sistemai: 75 vnt.

EM06100202

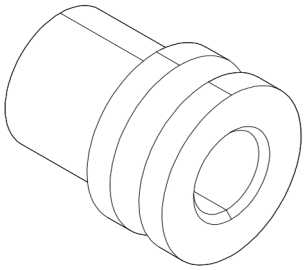

3x3 sistemai: 22 vnt.
3x4 sistemai: 30 vnt.
3x5 sistemai: 38 vnt.

EM06100228

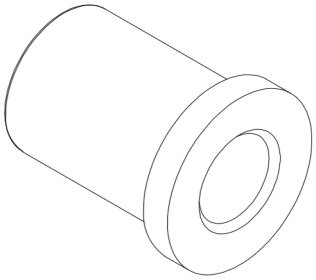

3x3 sistemai: 21 vnt.
3x4 sistemai: 29 vnt.
3x5 sistemai: 37 vnt.

EM06100279

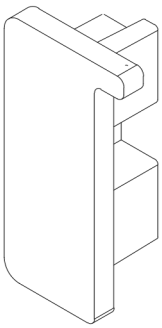

3x3 sistemai: 4 vnt.
3x4 sistemai: 4 vnt.
3x5 sistemai: 4 vnt.

EM06100184

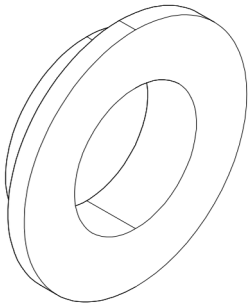

3x3 sistemai: 44 vnt.
3x4 sistemai: 60 vnt.
3x5 sistemai: 76 vnt.

2-asis montavimo etapas. Detalės ir priedai

EM07400027

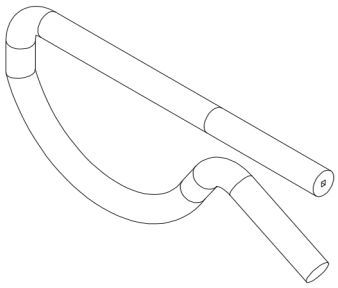

3x3 sistemai: 1 vnt.
3x4 sistemai: 1 vnt.
3x5 sistemai: 1 vnt.

EM06100302

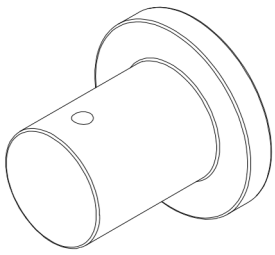

3x3 sistemai: 1 vnt.
3x4 sistemai: 1 vnt.
3x5 sistemai: 1 vnt.

EM07100190

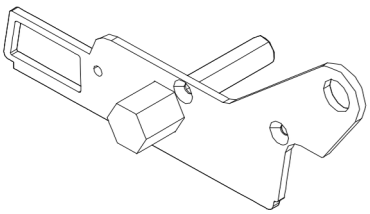

3x3 sistemai: 1 vnt.
3x4 sistemai: 1 vnt.
3x5 sistemai: 1 vnt.

EM07100105

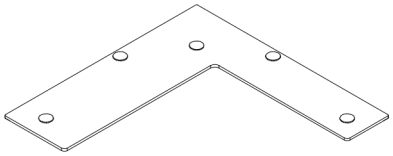

3x3 sistemai: 4 vnt.
3x4 sistemai: 4 vnt.
3x5 sistemai: 4 vnt.

EM06100185

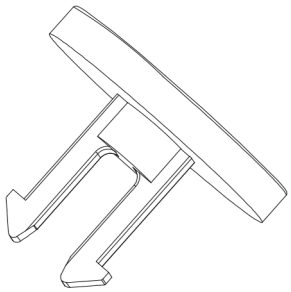

3x3 sistemai: 43 vnt.
3x4 sistemai: 59 vnt.
3x5 sistemai: 75 vnt.

EM10400005

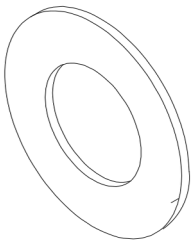

3x3 sistemai: 1 vnt.
3x4 sistemai: 1 vnt.
3x5 sistemai: 1 vnt.

2-asis montavimo etapas. Detalės ir priedai

EM07300149



3x3 sistemai: 1 vnt.
3x4 sistemai: 1 vnt.
3x5 sistemai: 1 vnt.

EM07300148

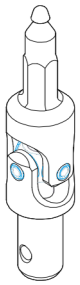

3x3 sistemai: 1 vnt.
3x4 sistemai: 1 vnt.
3x5 sistemai: 1 vnt.

EM07300019

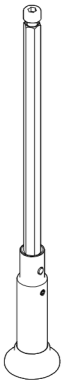

3x3 sistemai: 1 vnt.
3x4 sistemai: 1 vnt.
3x5 sistemai: 1 vnt.

EM06100282 - (Juoda)
EM06100283 - (Balta)

Ši detalė tiekiama jau sumontuota kartu su gaminiu.

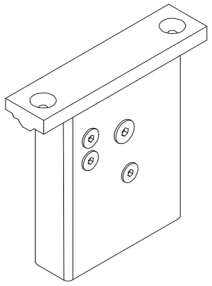

3x3 sistemai: 1 vnt.
3x4 sistemai: 1 vnt.
3x5 sistemai: 1 vnt.

EM07300020

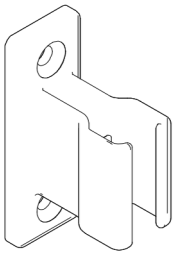

3x3 sistemai: 1 vnt.
3x4 sistemai: 1 vnt.
3x5 sistemai: 1 vnt.

2-asis montavimo etapas. Detalės ir priedai

EM10100009
3,9x16mm savisriegis

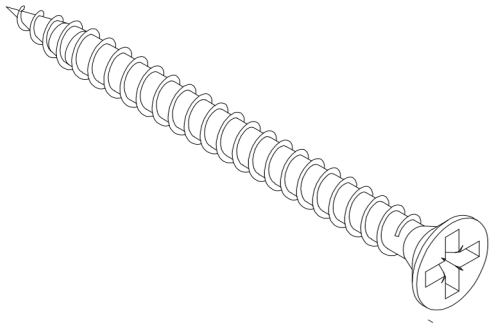

3x3 sistemai: 4 vnt.
3x4 sistemai: 4 vnt.
3x5 sistemai: 4 vnt.

EM10100007
3,9x30mm savisriegis

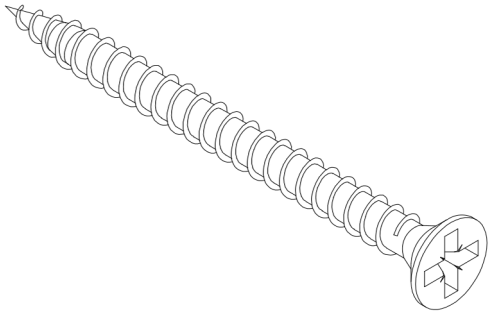

3x3 sistemai: 142 vnt.
3x4 sistemai: 190 vnt.
3x5 sistemai: 238 vnt.

EM10100030
3,9x25mm savisriegis

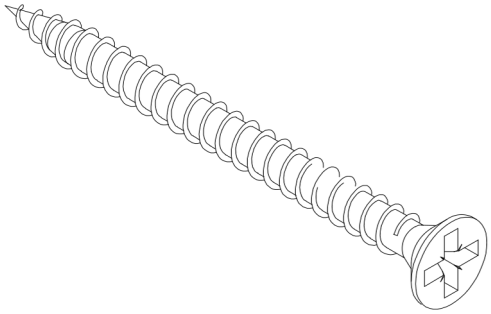

3x3 sistemai: 20 vnt.
3x4 sistemai: 20 vnt.
3x5 sistemai: 20 vnt.

EM10100006
3,9x13mm savisriegis

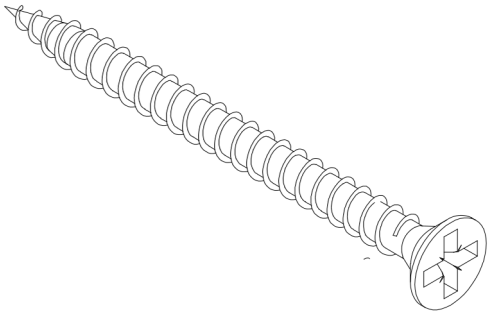

3x3 sistemai: 34 vnt.
3x4 sistemai: 34 vnt.
3x5 sistemai: 34 vnt.

2-asis montavimo etapas. Lamelių paruošimas

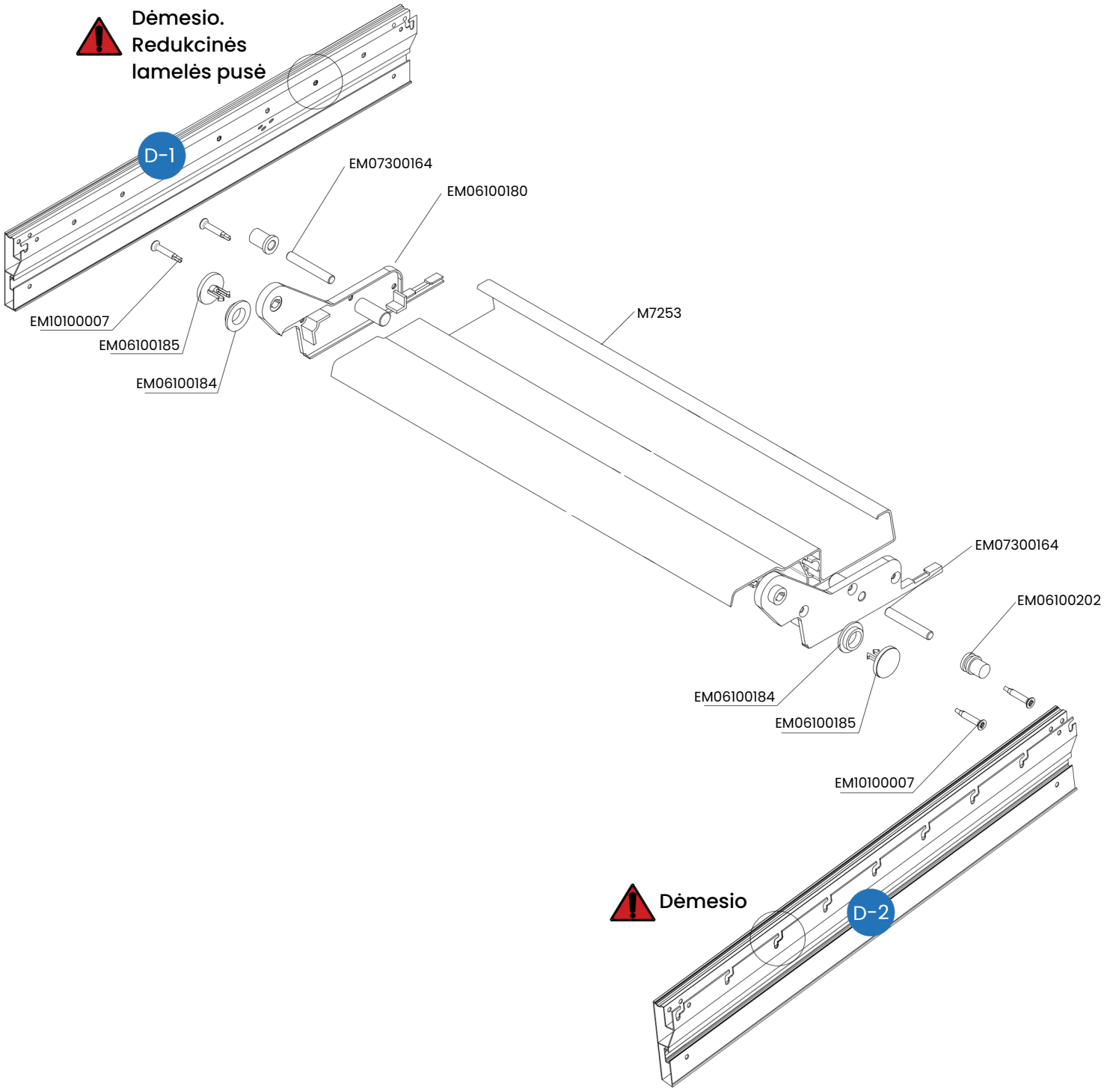

Lamelės varžtus įsukite mažiausiu sukimo greičiu, nes jie pagaminti iš nerūdijančiojo plieno ir yra trapūs.

2-asis montavimo etapas. Redukcinės lamelės paruošimas

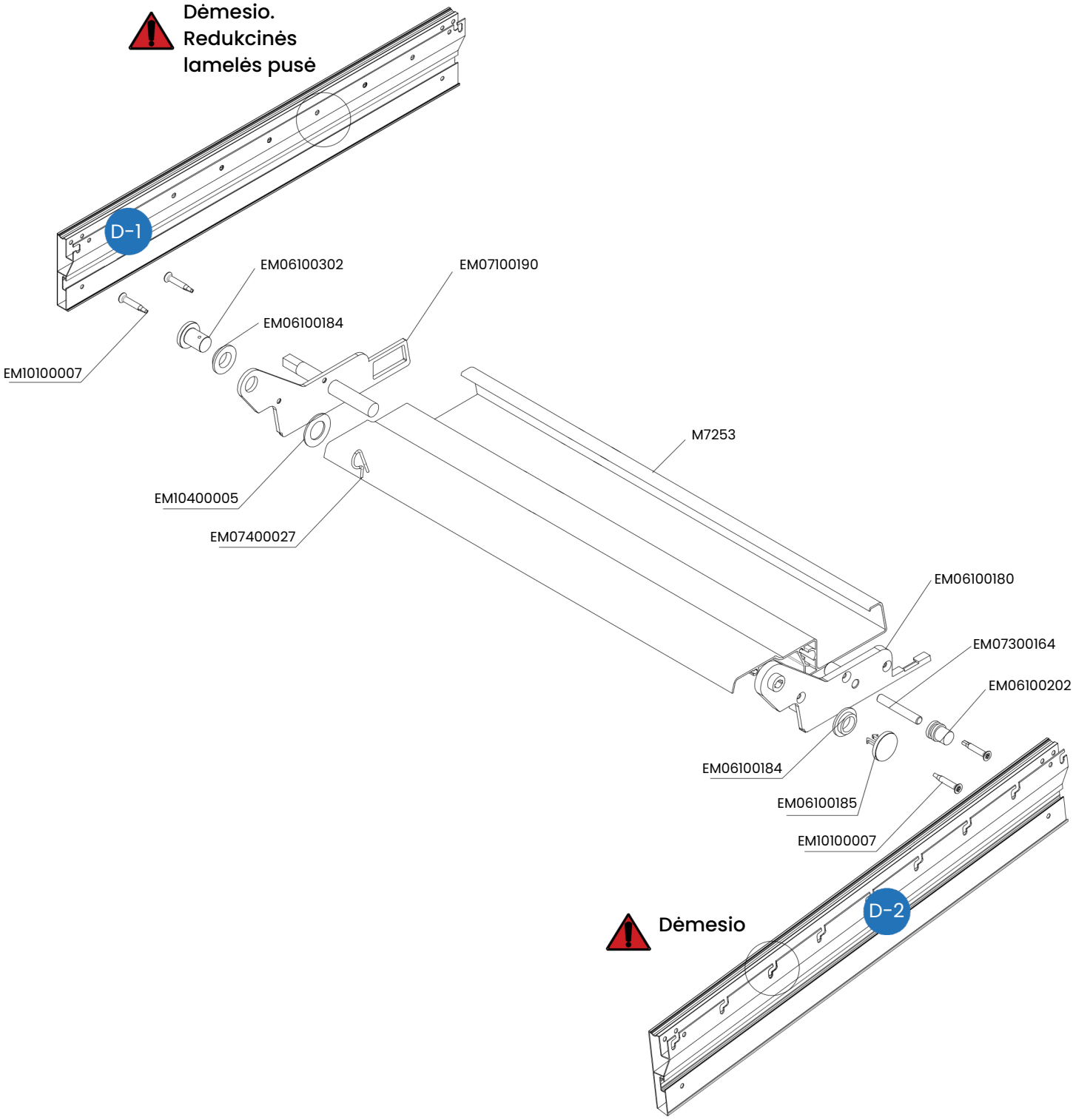

Lamelės varžtus įsukite mažiausiu sukimo greičiu, nes jie pagaminti iš nerūdijančiojo plieno ir yra trapūs.

2-asis montavimo etapas. Stogo montavimas

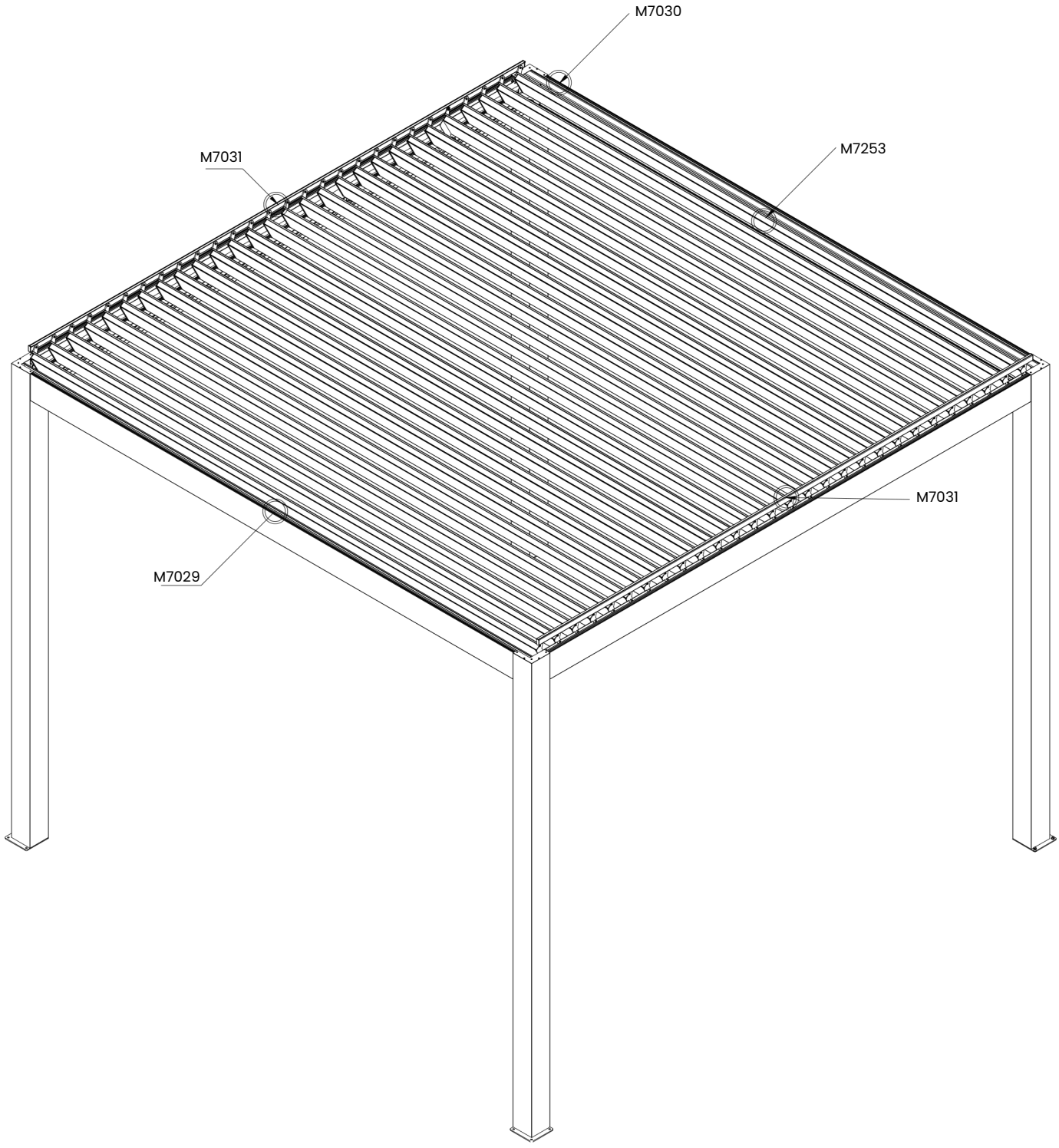

D12

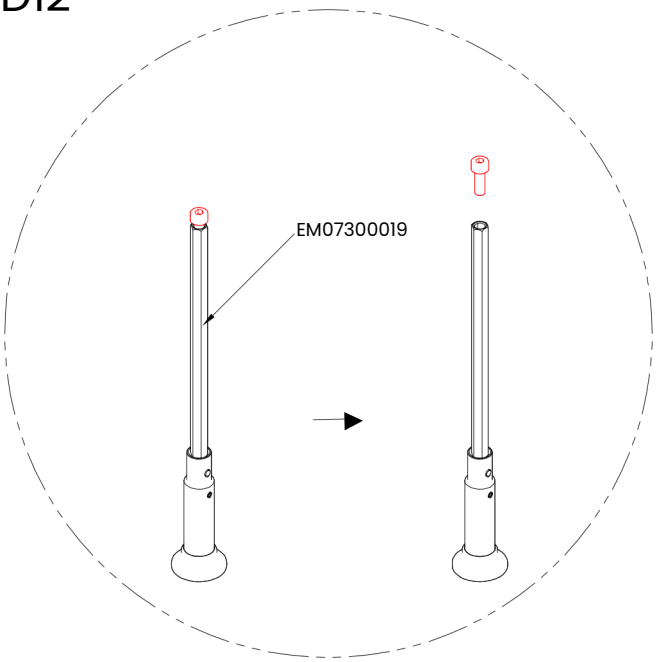

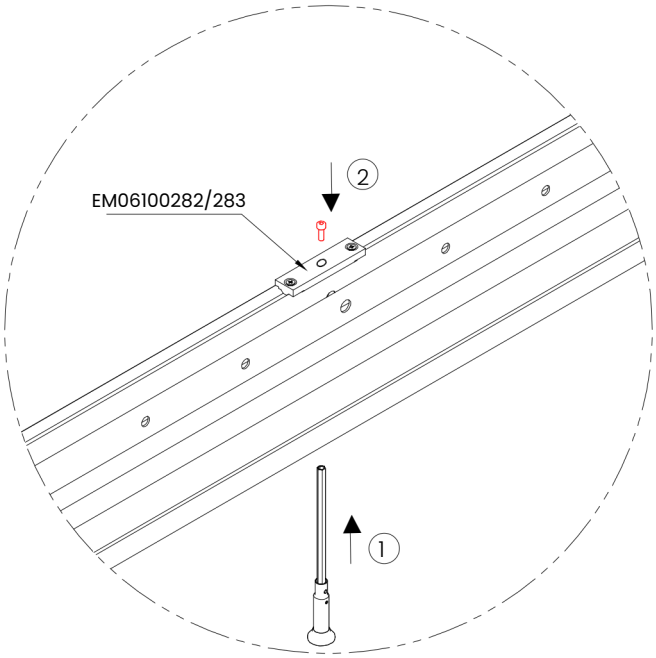

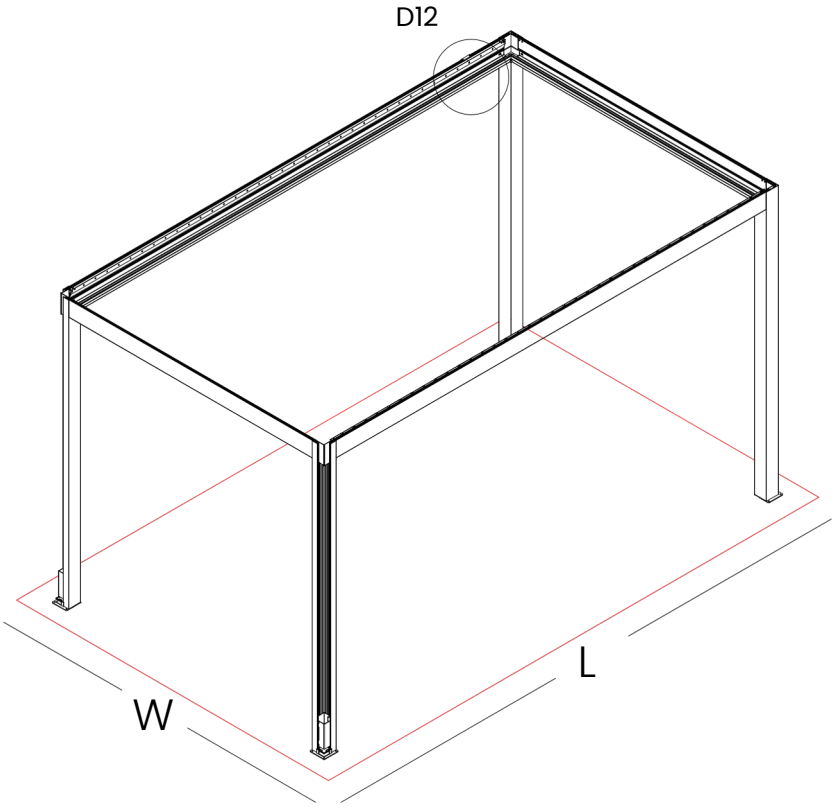

Pirmiausia išsukite vidinio šešiakampio varžtą iš detalės EM07300019. Tuomet įstatykite detalę EM07300019 į latake tam skirtą angą. Uždėkite detalę ant jau sumontuoto plastikinio elemento ir pritvirtinkite ją anksčiau išsuktu vidinio šešiakampio varžtu. Galiausiai tvirtai priveržkite varžtą, kad detalė būtų saugiai užfiksuota.

D13

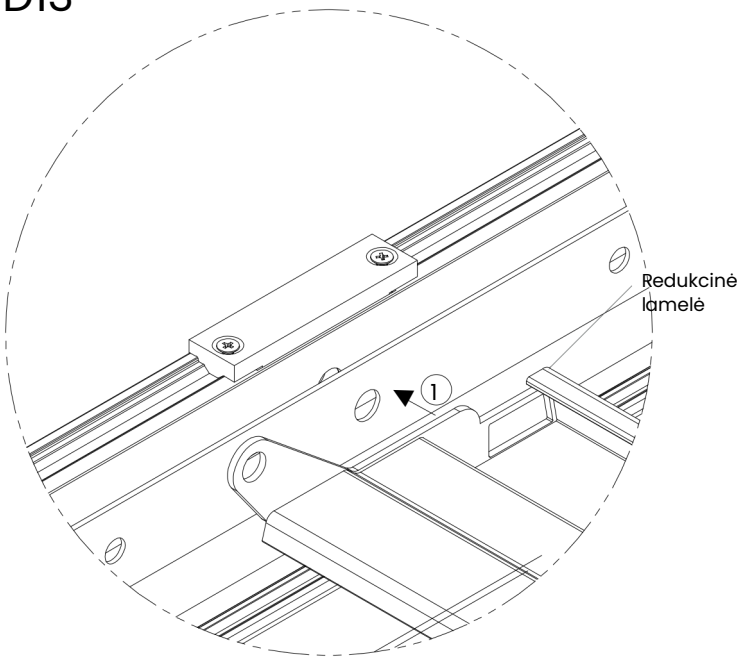

D14

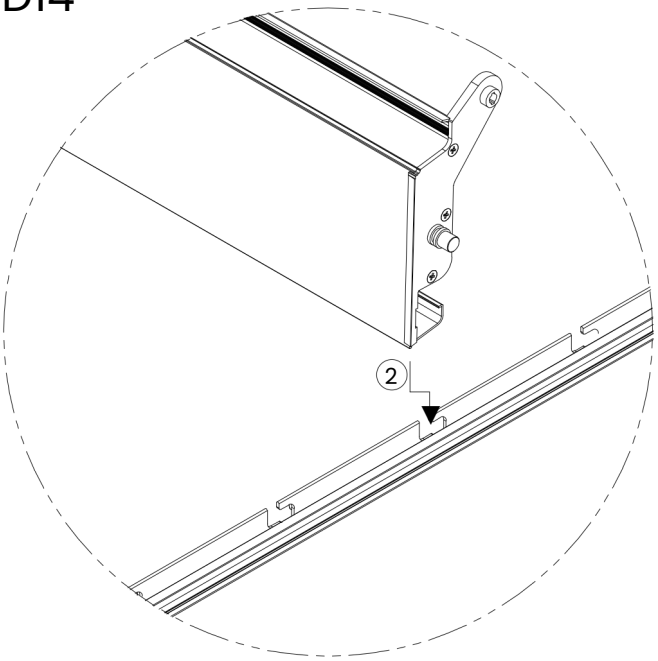

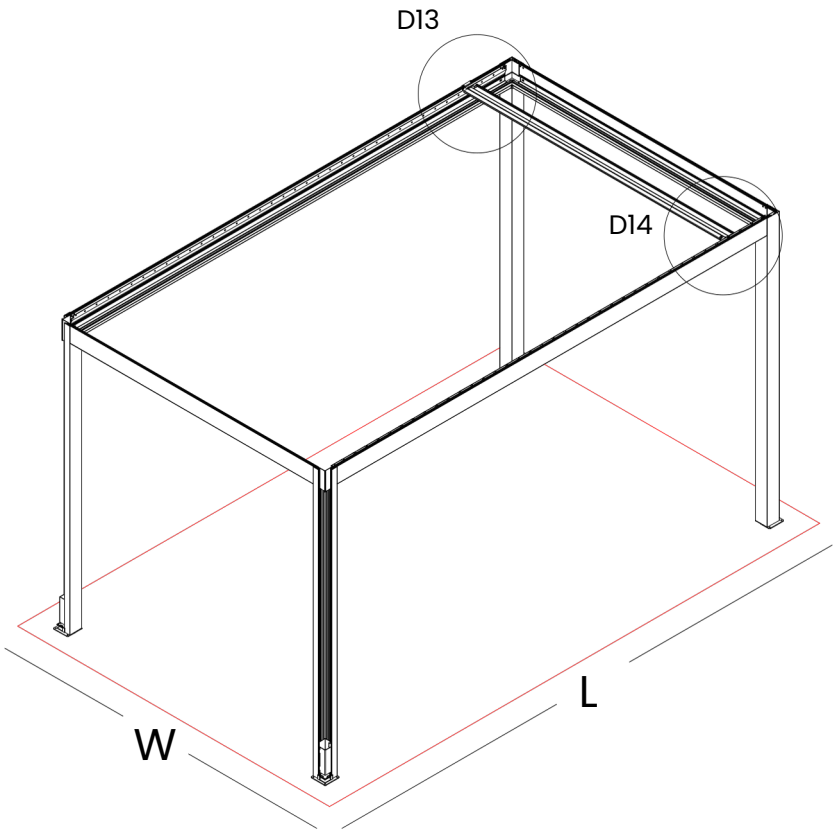

Anksčiau paruoštą redukcinę lamelę sujunkite su PIM mechanizmu. Tuomet sumontuokite ją kreipiančiuosiuose kanaluose, kaip parodyta paveikslėlyje.

D15

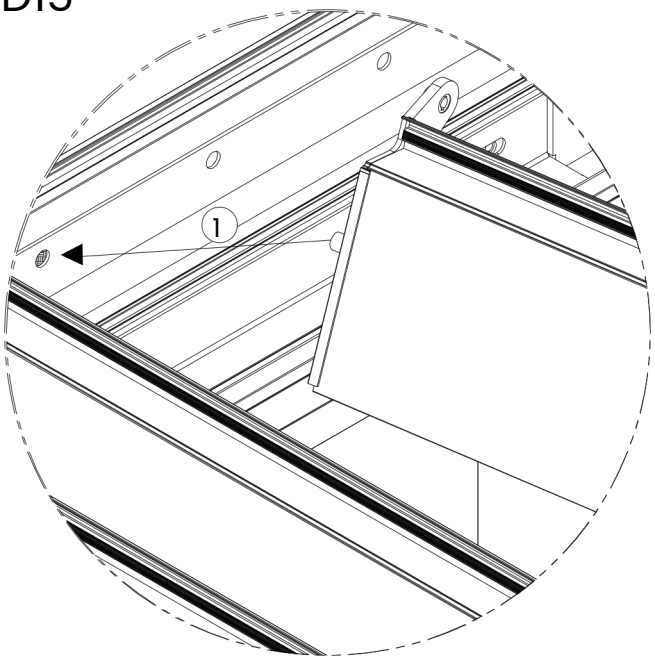

D15

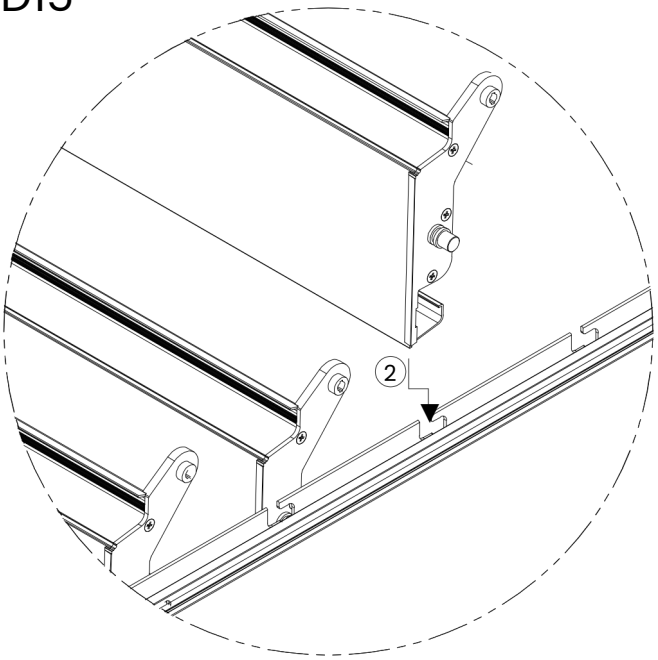

D15

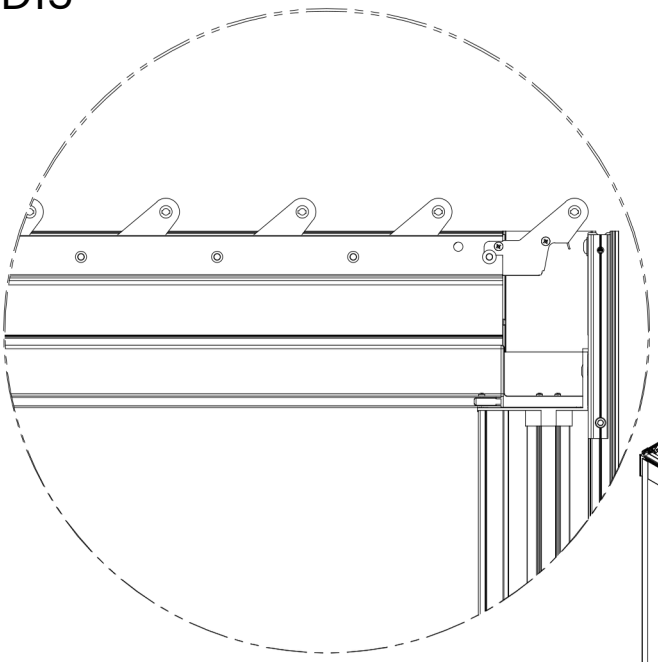

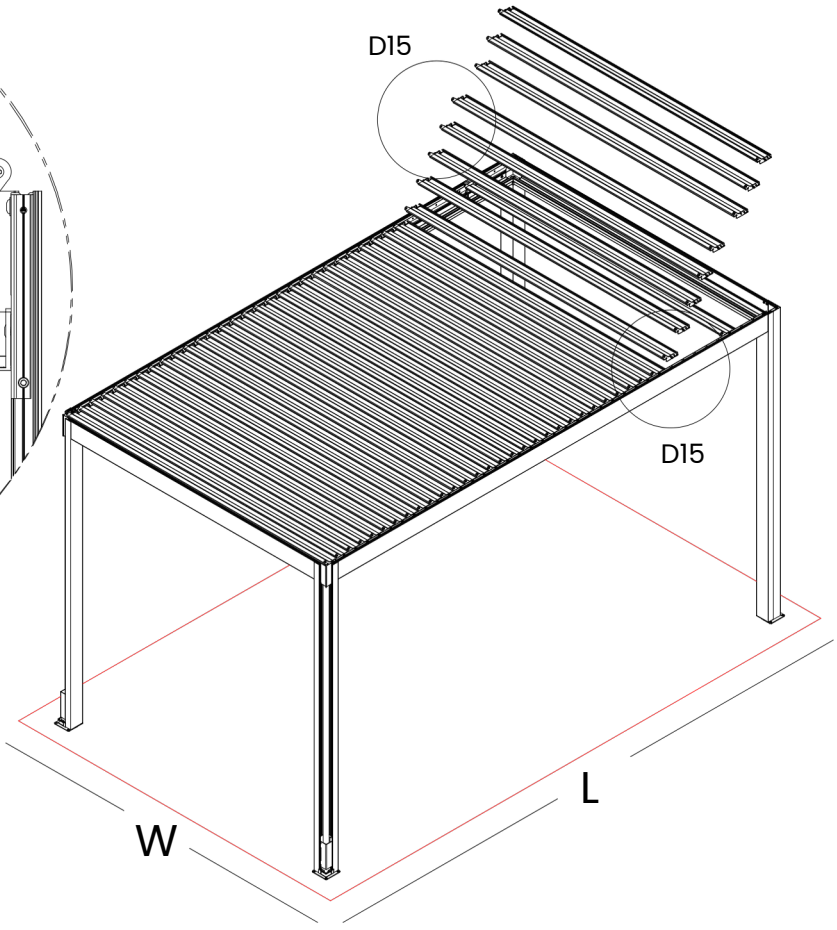

Kitos iš anksto paruoštos lamelės viena po kitos tvirtinamos prie kreipiamųjų kanalų, kaip parodyta aukščiau.

D16

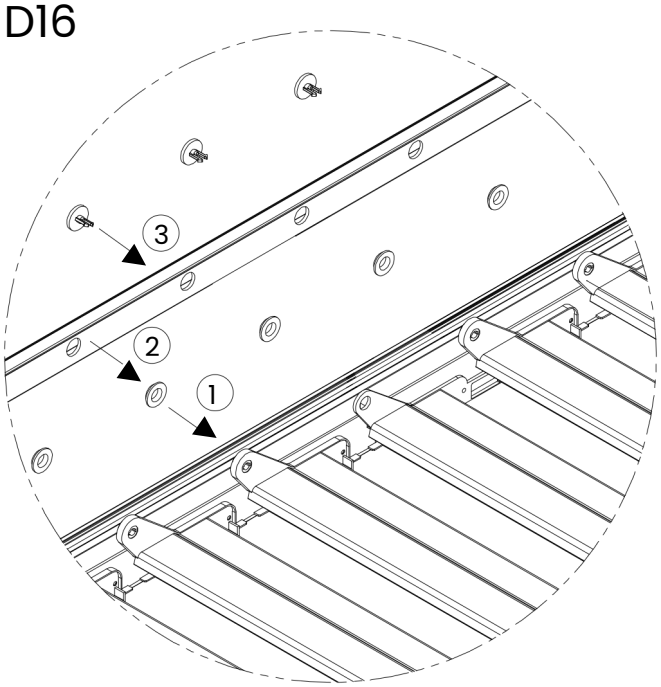

D16

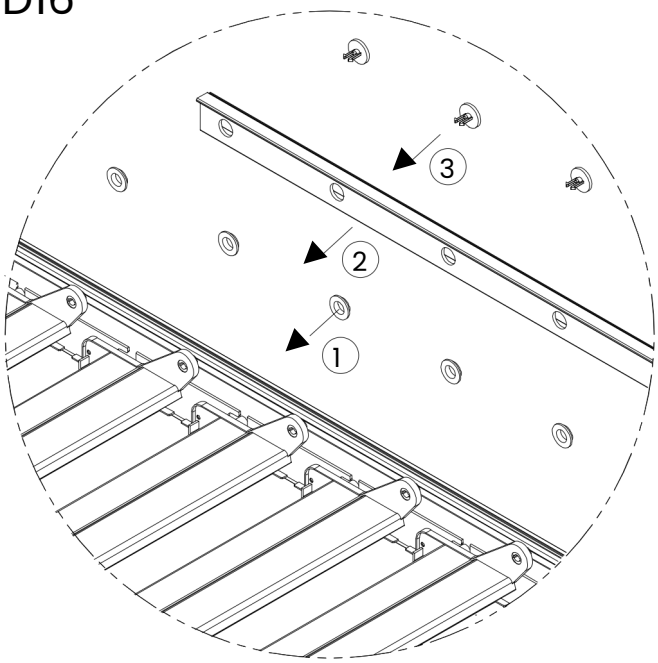

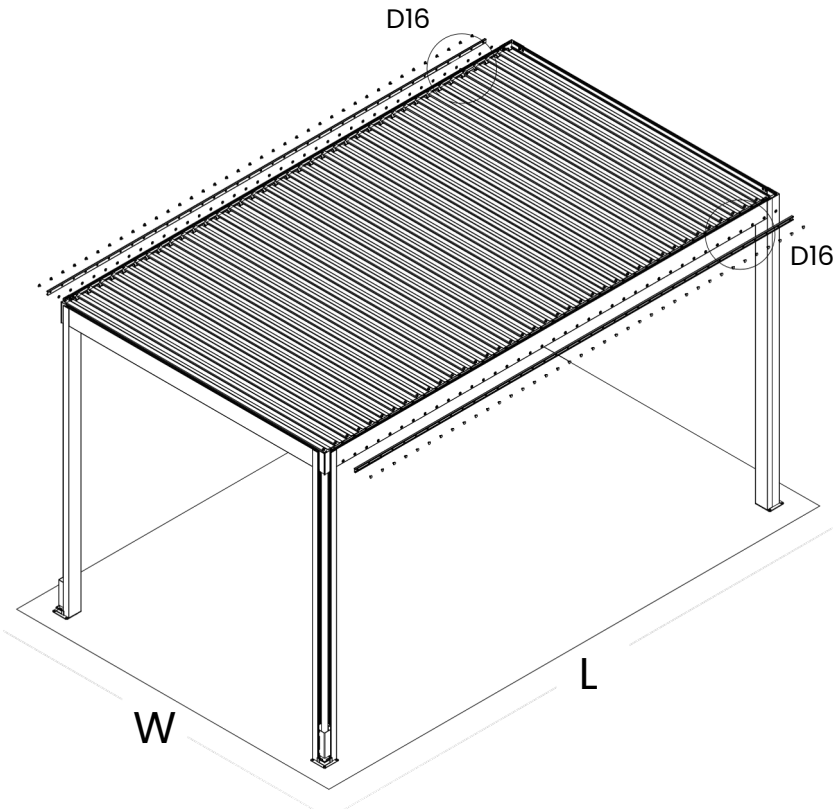

Kitos iš anksto paruoštos lamelės viena po kitos tvirtinamos prie kreipiamųjų kanalų, kaip parodyta aukščiau.

D17

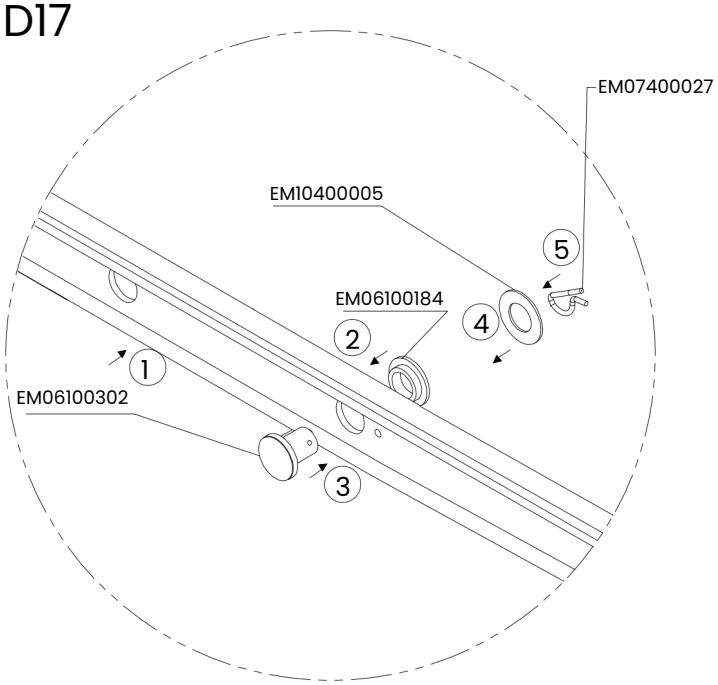

D17

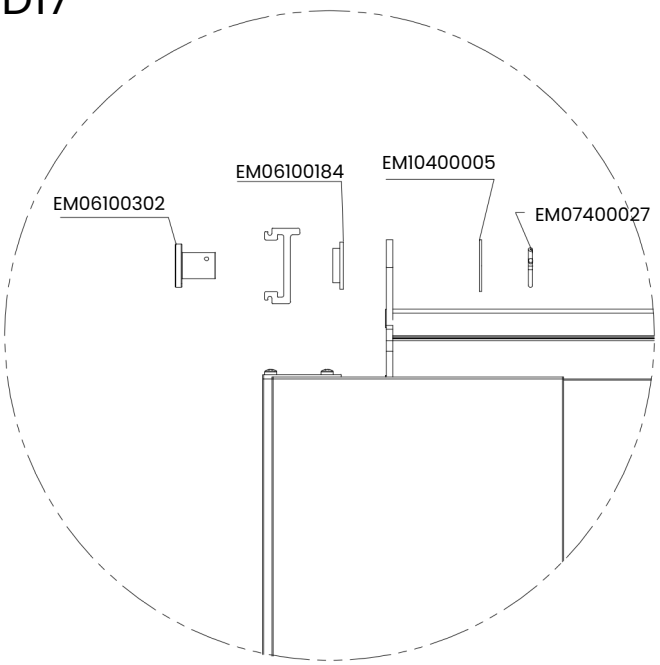

Dėmesio

Ši detalė naudojama tik redukcinei lamelei ir montuojama toje pusėje, kurioje yra redukcinės svirties griovelis.

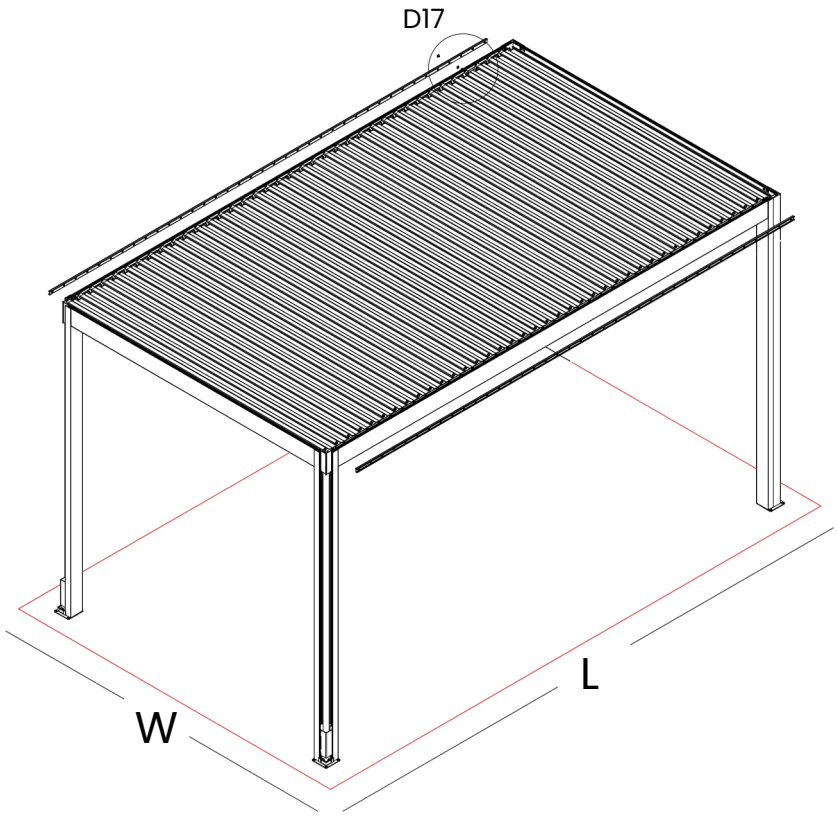

EM07400027 kodu pažymėta detalė tvirtinama prie redukcinės lamelės, kaip parodyta aukščiau.

D18

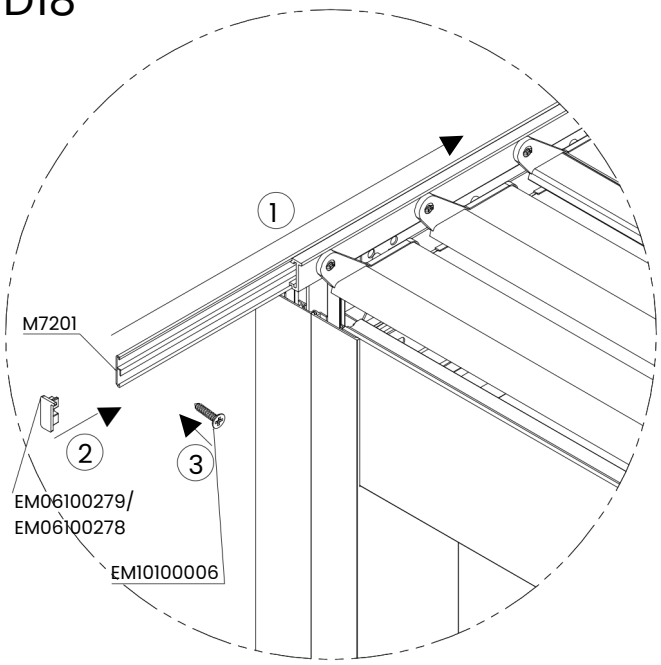

D18

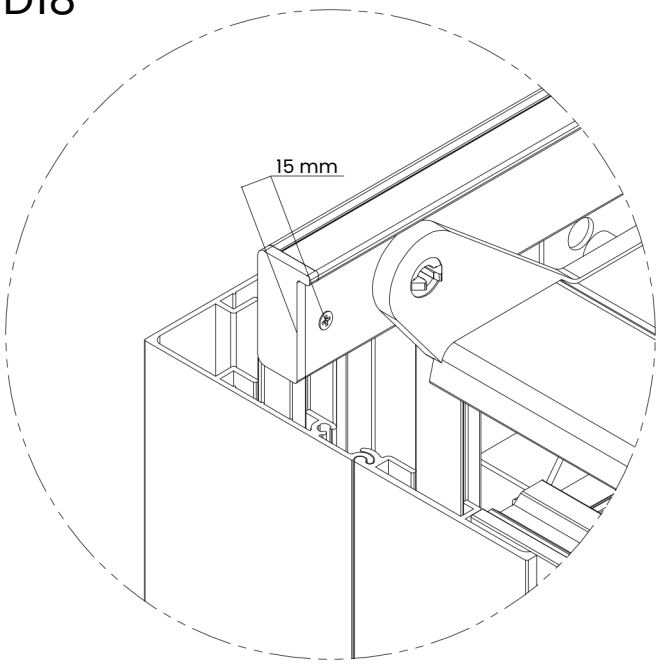

D18

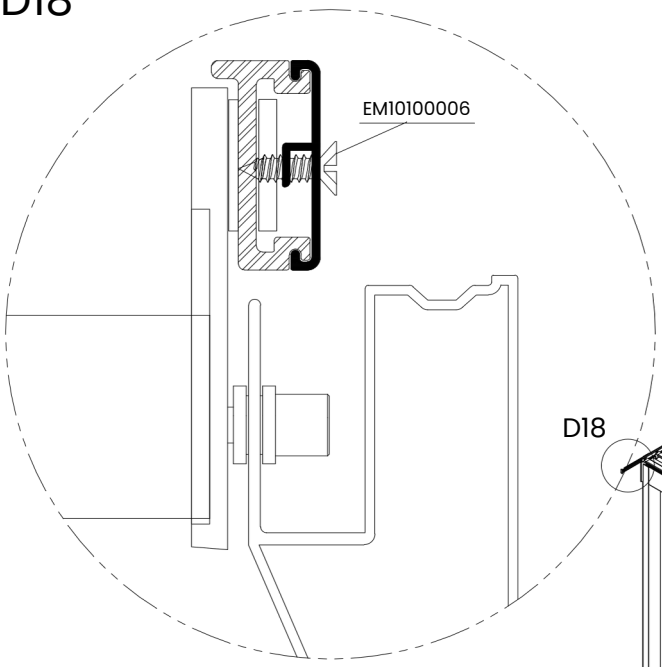

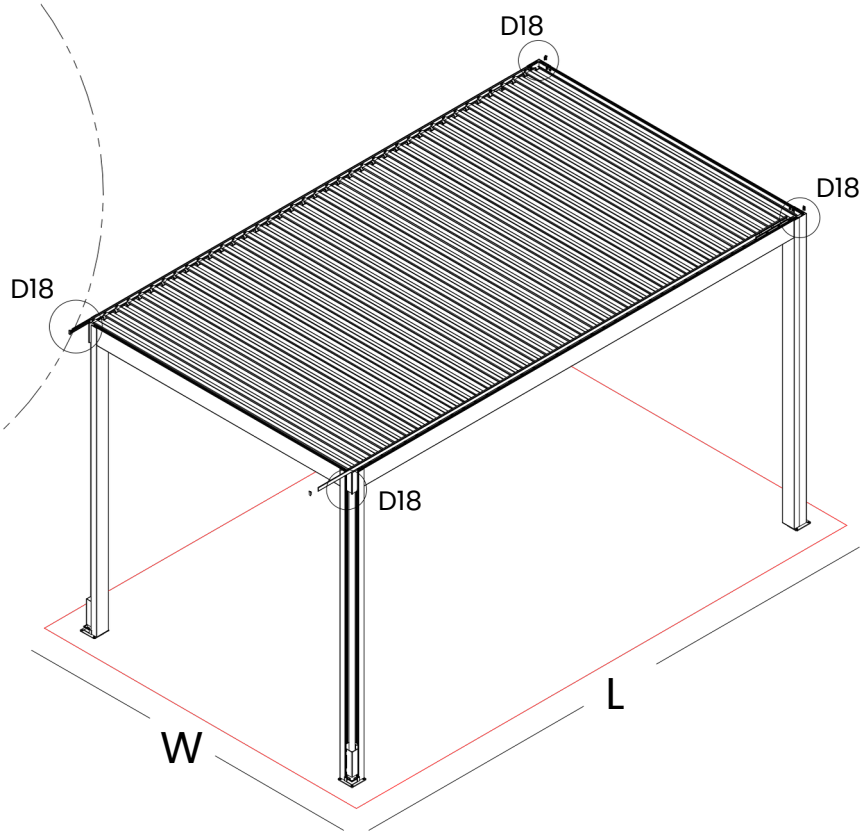

Įstatomi jungties svirties dengiamieji profiliai (M7201). Priekiniai ir galiniai plastikiniai dangteliai po sumontavimo pritvirtinami varžtais.

D19

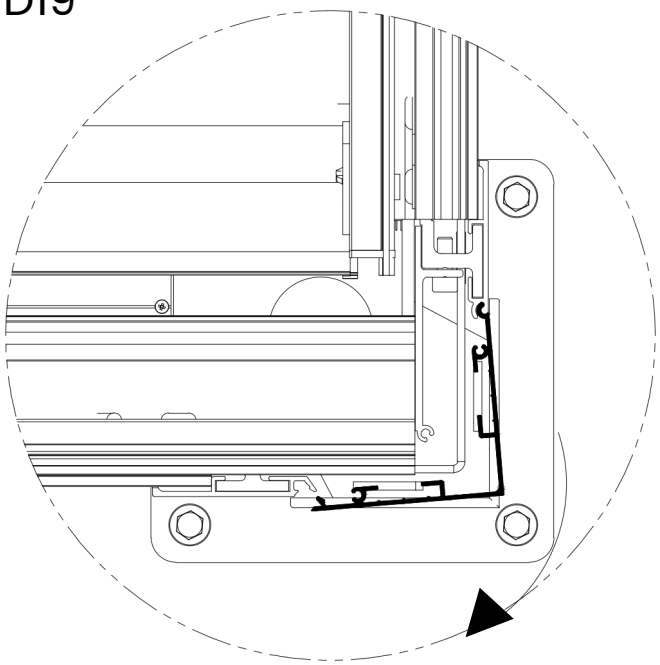

D19

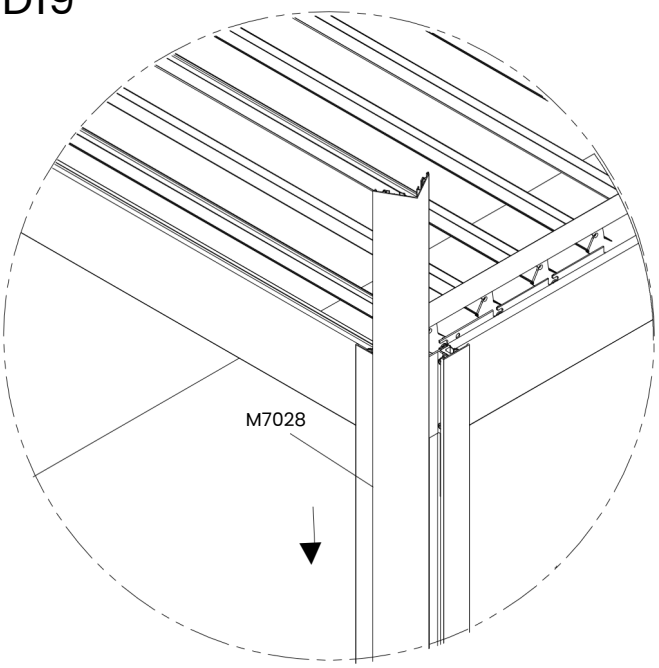

D19

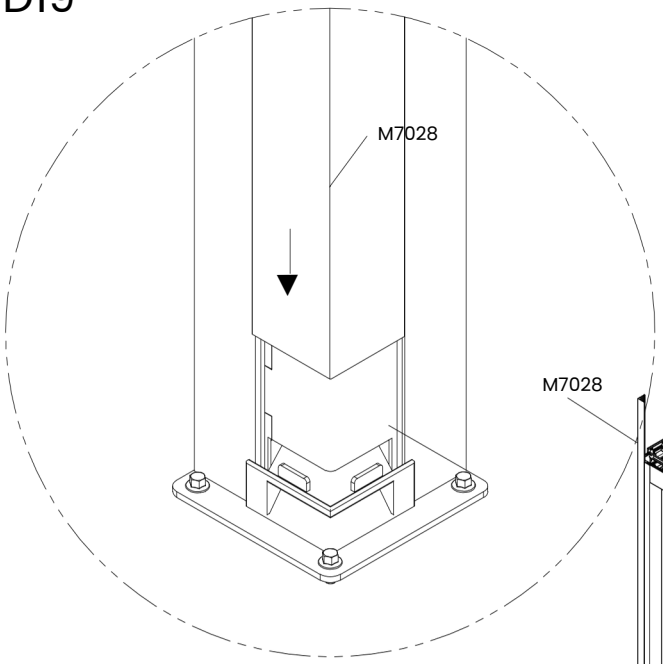

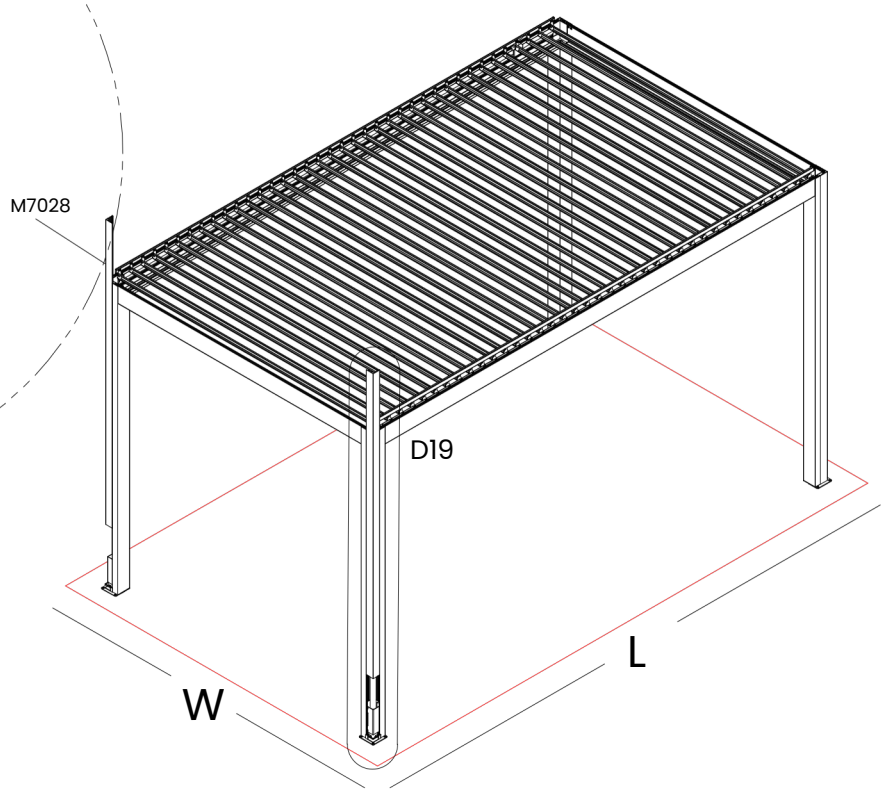

Priekinėje sistemos pusėje esantys stovų dangteliai (M7028) uždedami ant tvirtinimo liežuvėlių ir montuojami iš viršaus į apačią.

D20

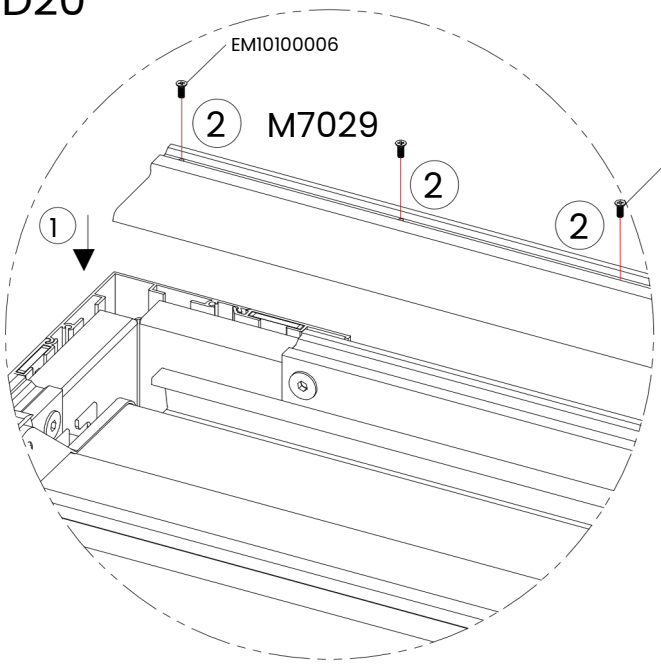

D20

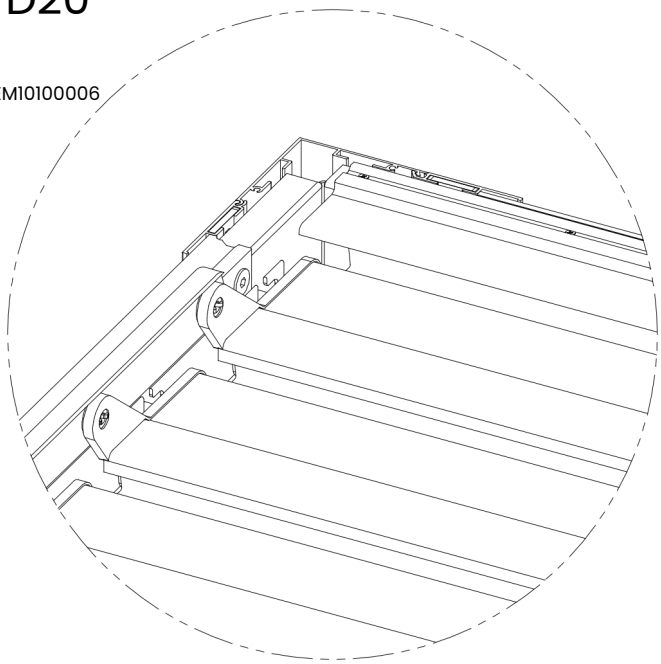

D20

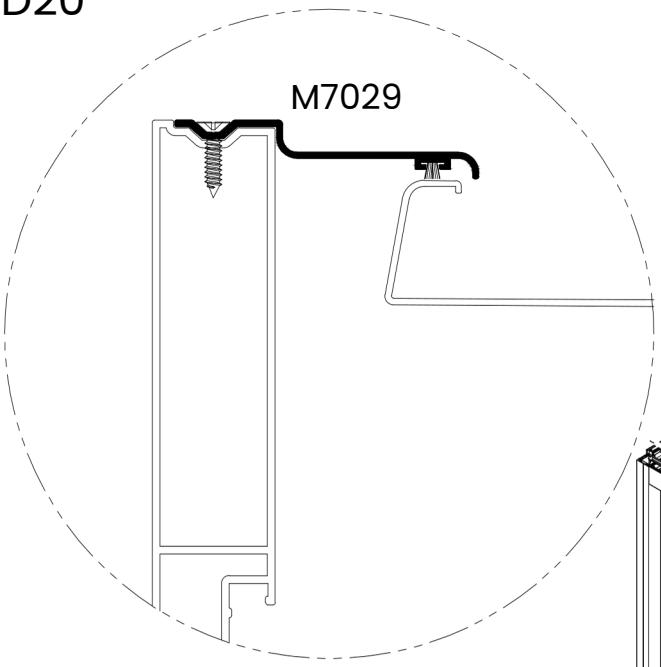

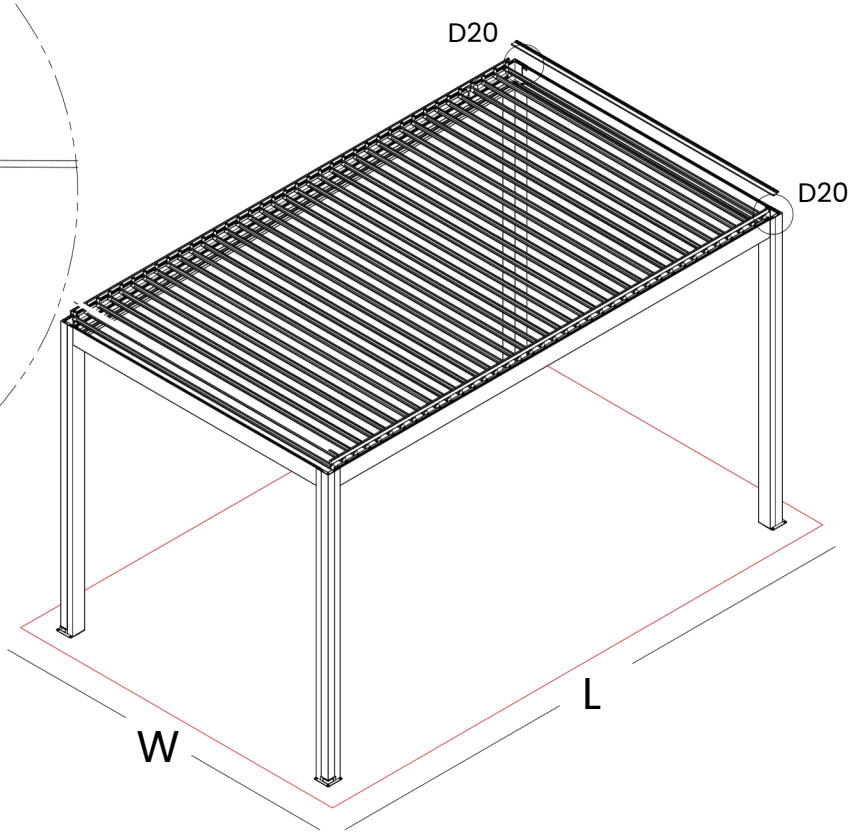

Galinis dengiamasis profilis montuojamas ir prisukamas, kaip parodyta aukščiau.

D21

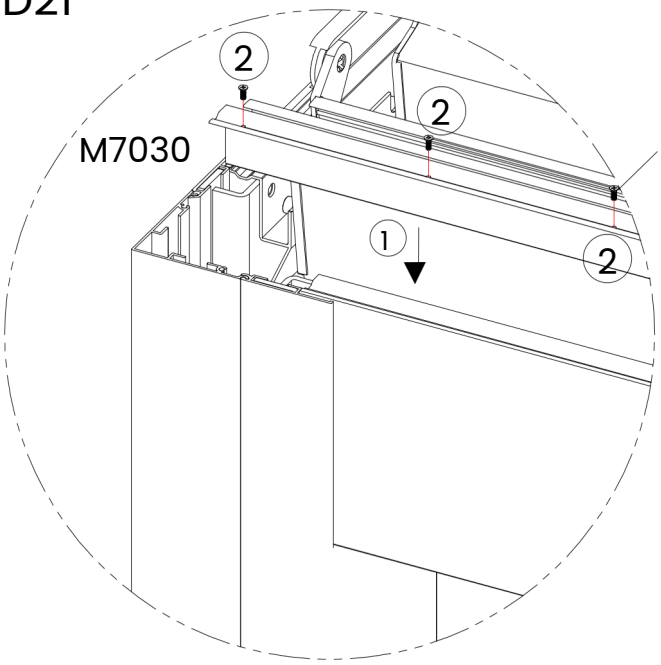

D21

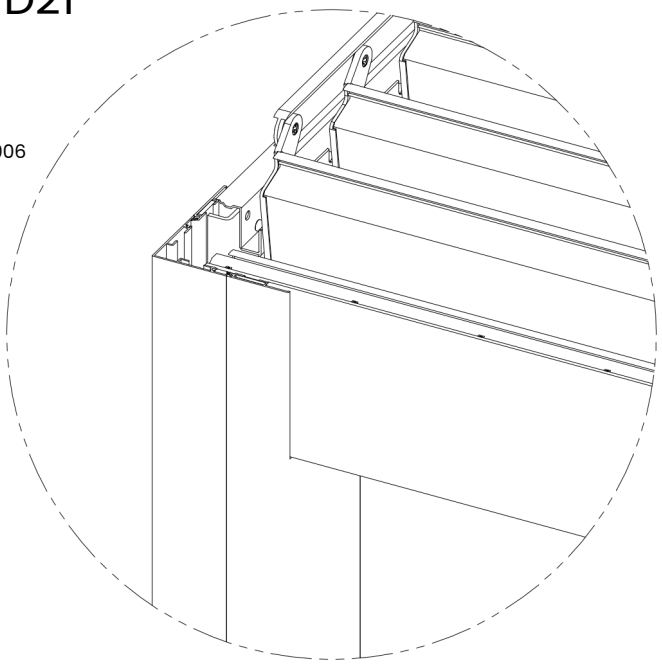

D21

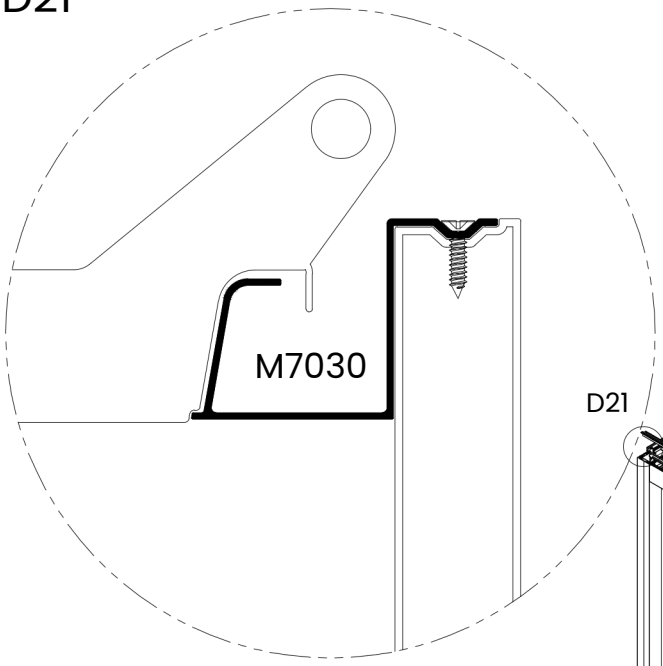

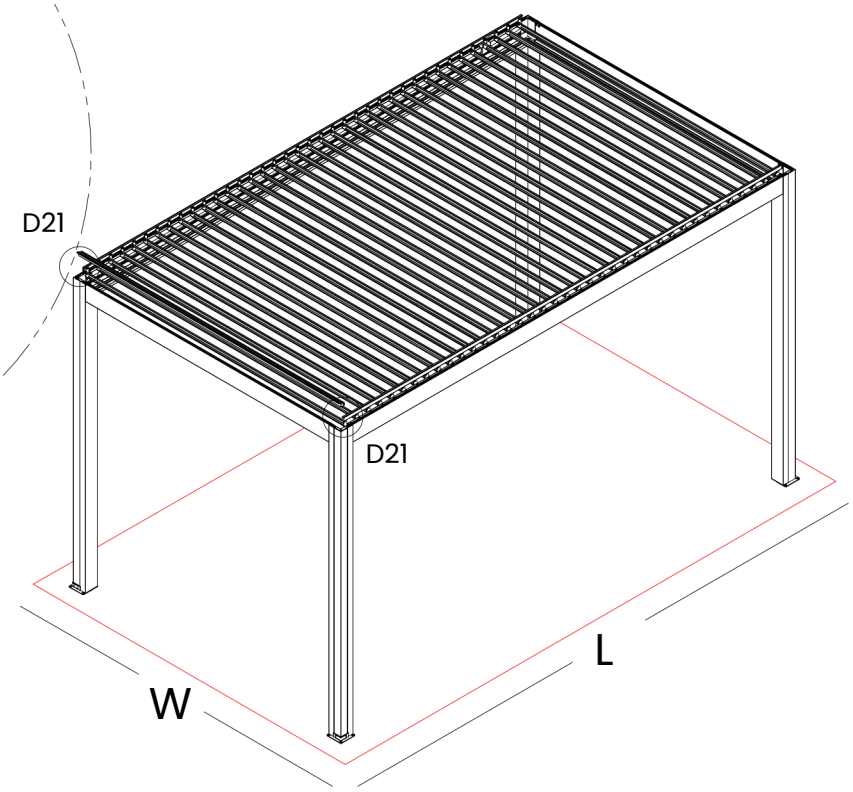

Priekinis dengiamasis profilis montuojamas ir prisukamas, kaip parodyta aukščiau.

D22

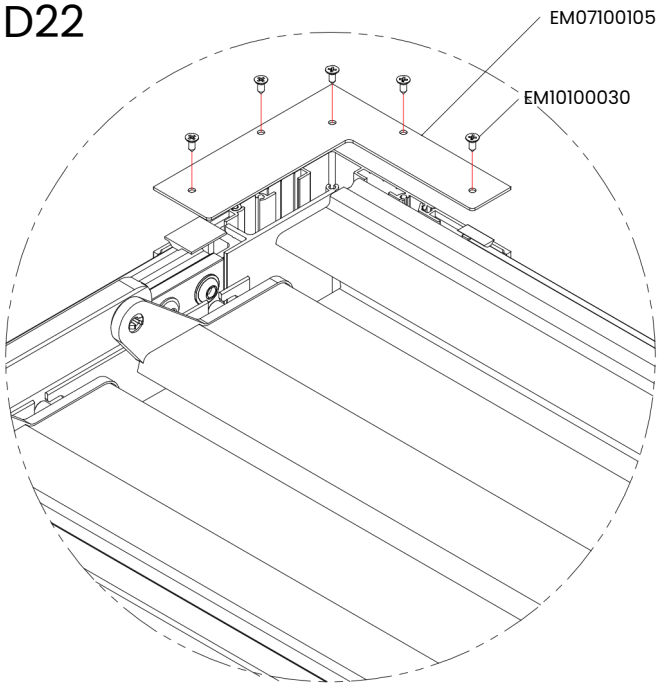

D22

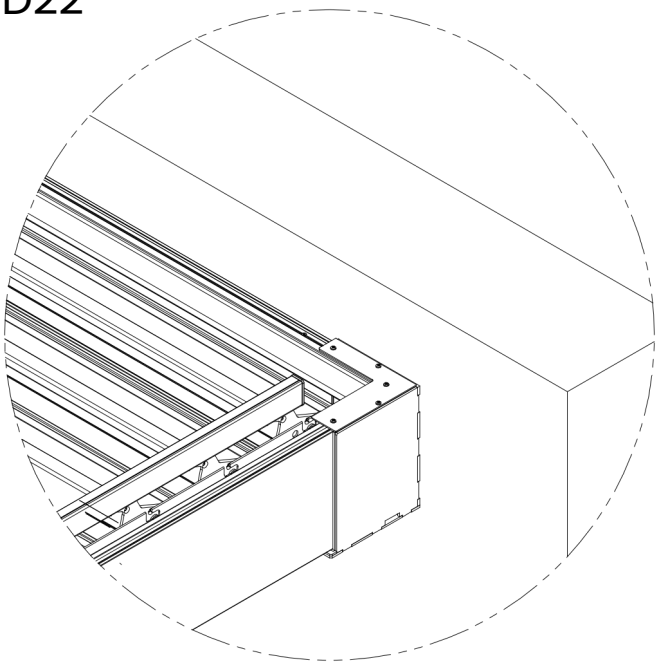

D22

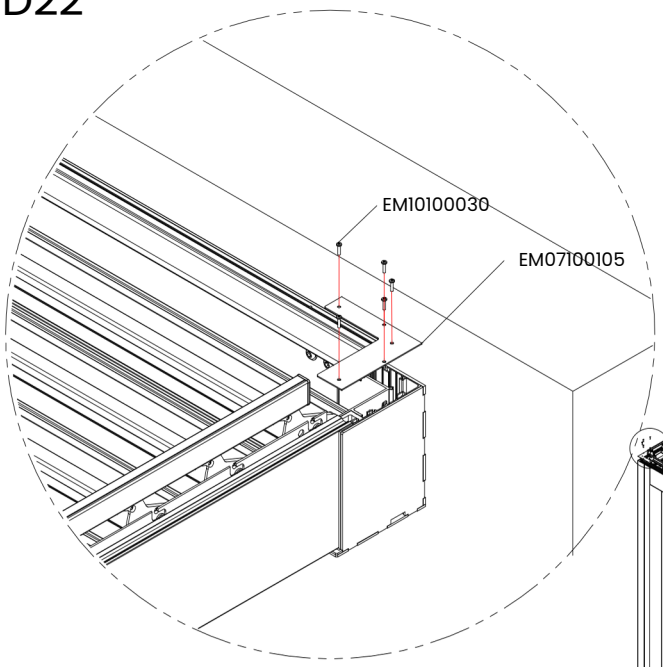

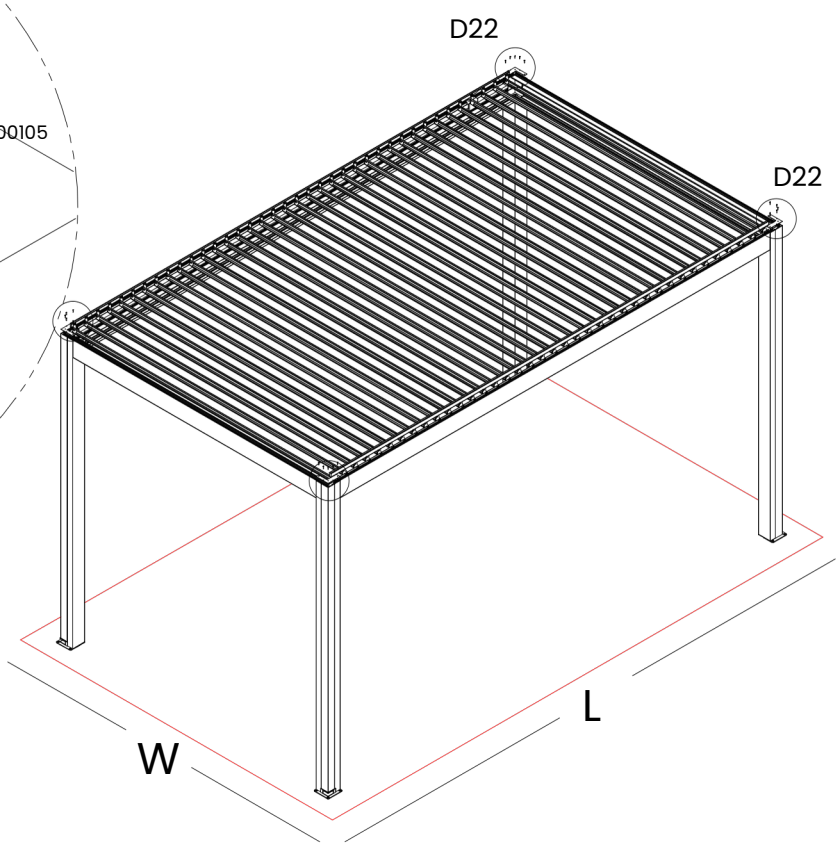

Kampinės dengiamosios plokštelės montuojamos ir prisukamos, kaip parodyta aukščiau.

D23

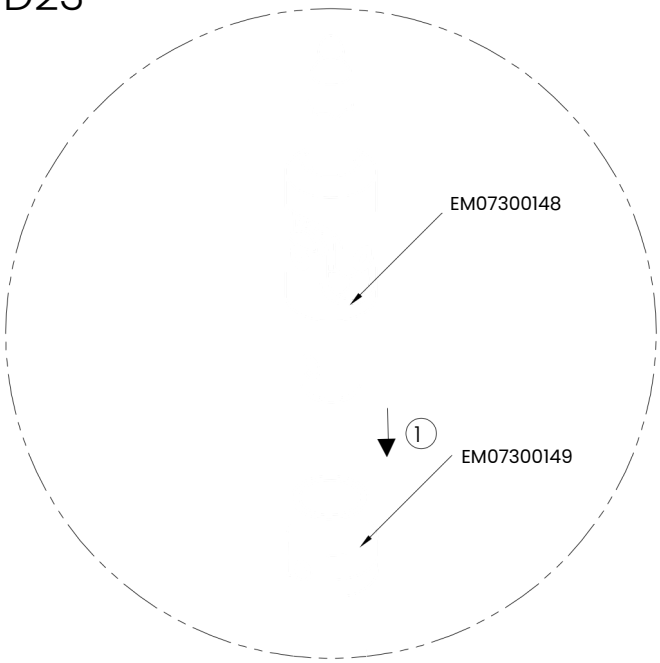

D23

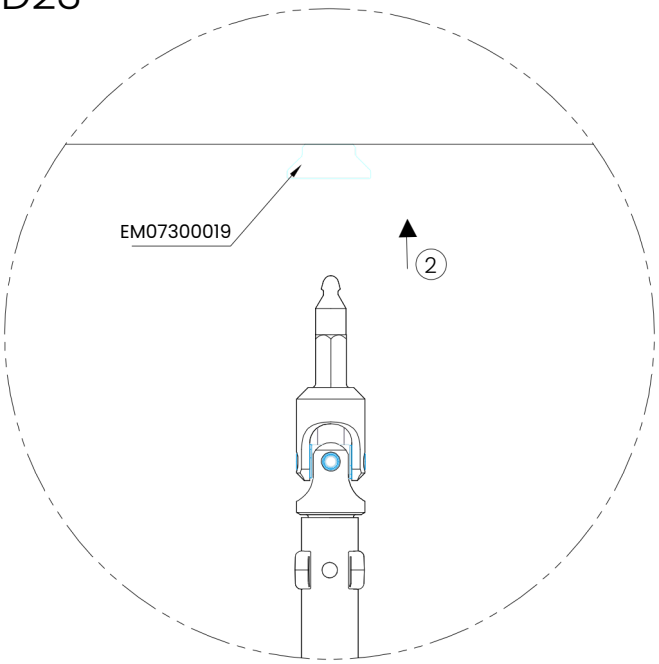

D23

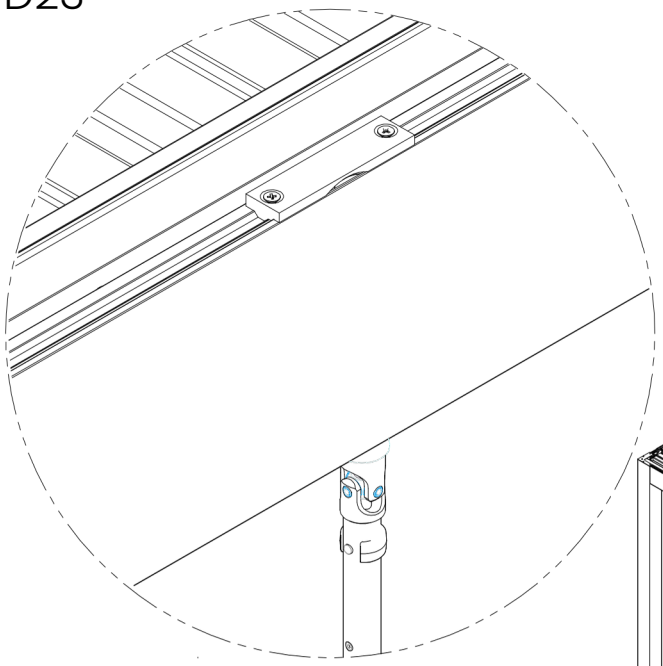

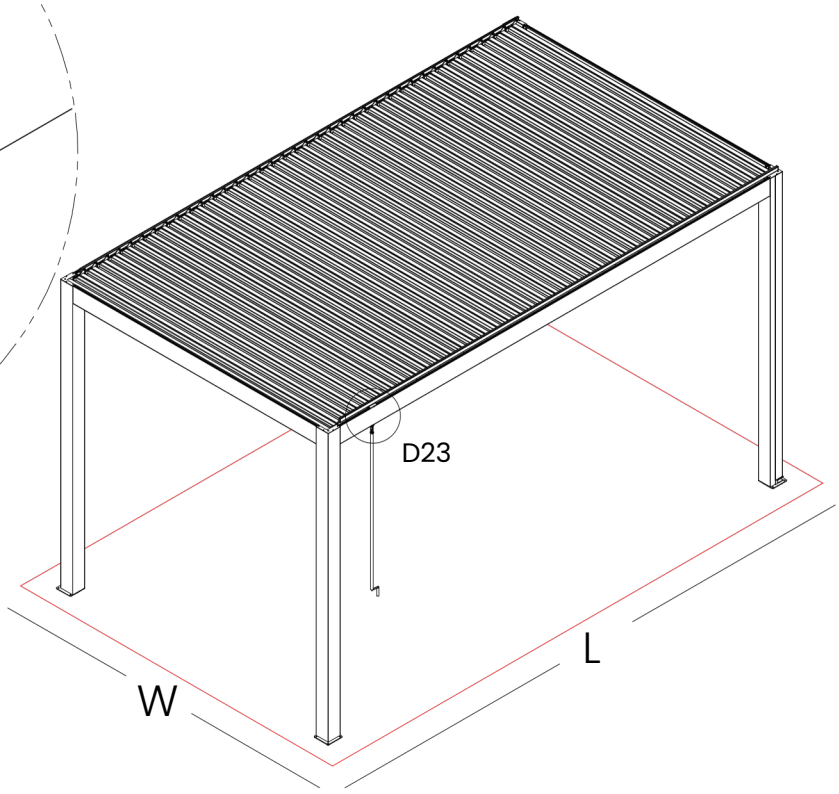

Sumontuokite EM07300148 detalę ant EM07300149 svirties. Po to iš anksto surinktą svirties mechanizmą uždėkite ant EM07300019 detalės, kuri anksčiau buvo pritvirtinta prie latako.

Lauresta

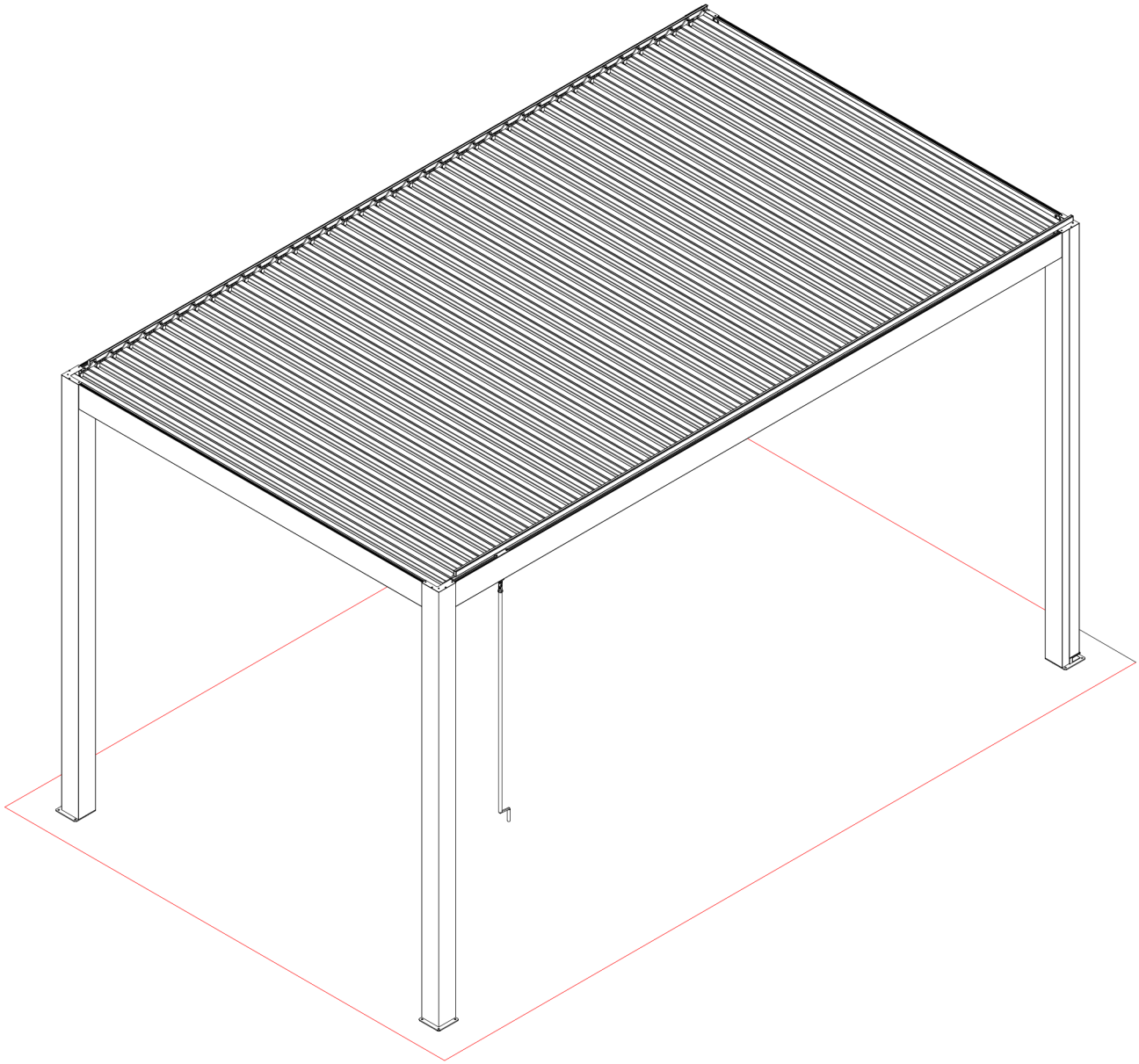

Kontaktinė informacija:

Tel. +37069852112
El. p. atsiliepimai@lauresta.lt
www.lauresta.lt

Rekvizitai:

Lauresta, IĮ
Sandėlių g. 16, LT-95107, Klaipėda
Įmonės kodas: 163233143
PVM kodas: LT632331413